GR

Θερμοπομπός αλλαξιέρας FeelWell 2 σε 1

ΟΔΗΓΙΕΣ ΧΡΗΣΗΣ // Αρ. προ.:1928

ΣΗΜΑΝΤΙΚΟ! ΔΙΑΒΑΣΤΕ ΠΡΟΣΕΚΤΙΚΑ ΤΙΣ ΑΚΟΛΟΥΘΕΣ ΟΔΗΓΙΕΣ ΚΑΙ ΦΥΛΑΞΤΕ ΤΙΣ ΓΙΑ ΤΥΧΟΝ ΜΕΛΛΟΝΤΙΚΗ ΧΡΗΣΗ!

Τεχνικά χαρακτηριστικά

- Διαστάσεις περ. 52 cm × 155–185 cm (Π × Υ)
- Ισχύς / Ονομαστική τάση: 400–800W / 230V
- Τύπος προστασίας: IP20 (Διατηρείτε στεγνή τη συσκευή!)
- Κατηγορία προστασίας I
- Μήκος καλωδίου: περ. 185cm (με βύσμα προστασίας)
- Λειτουργία ασφαλείας: Η συσκευή απενεργοποιείται αυτόματα σε περίπτωση ανατροπής (γωνία ανατροπής περ. 25°)
- Καθαρό βάρος περ. 6 kg
- Geprüfte Sicherheit (GS): Ακτινοβολία θερμότητας και διανομή θερμοκρασίας ελεγμένη σύμφωνα με πρότυπο ιατρικών προϊόντων (IEC60601-2-21:2009, AMD1:2016)
- Ελεγμένο κατά GS

Υποδείξεις ασφαλείας:

⚠ Ακολουθήστε τις οδηγίες, διότι διαφορετικά υφίσταται κίνδυνος πρόκλησης βλάβης στο θερμοπομπό αλλαξέρας. Στη χειρότερη των περιπτώσεων, ενδέχεται να εκτεθεί σε κίνδυνο ή να τραυματιστεί το παιδί σας, εσείς ή άλλοι ή άλλα άτομα.

Υποδείξεις ασφαλείας για την εγκατάσταση

- Αυτό το προϊόν δεν είναι κατάλληλο για χρήση ως κεντρική μονάδα θέρμανσης!
- Δεν επιτρέπεται η χρήση της συσκευής σε μικρούς χώρους, στα οποία παρευρίσκονται άτομα που δεν μπορούν να εξέλθουν με δικές τους δυνάμεις από τον χώρο.
- Χρησιμοποιείτε το προϊόν μόνο για το σκοπό για τον οποίο προορίζεται.
- Χρησιμοποιείτε τη συσκευή αποκλειστικά για ιδιωτική χρήση, δεν προορίζεται για επαγγελματική χρήση.
- Η μη ορθή χρήση επιφέρει την ακύρωση οποιασδήποτε αξίωσης απορρέει από την εγγύηση.
- Μην χρησιμοποιείτε τη συσκευή σε υπαίθριο χώρο.
- Πριν από τη χρήση αφαιρέστε οποιοδήποτε υλικό συσκευασίας.
- Πριν από κάθε χρήση ελέγχετε τη συσκευή για εμφανείς ζημιές. Μην χρησιμοποιείτε τη συσκευή εάν αυτή ή το καλώδιο τροφοδοσίας έχει υποστεί ζημιά.
- Ελέγχετε, εάν τα στοιχεία που αναγράφονται στην πινακίδα τύπου αντιστοιχούν σε αυτά του δικτύου ηλεκτροδότησής σας.
- Αποφεύγετε την έκθεση της συσκευής σε μηχανικές κρούσεις.
- Μην μετακινείτε τη συσκευή όσο βρίσκεται σε λειτουργία!
- Οι επιδορβώσεις επιτρέπεται να πραγματοποιούνται μόνο από εξουσιοδοτημένο ειδικό προσωπικό. Οι επιδορβώσεις που δεν έχουν πραγματοποιηθεί σωστά ενδέχεται να προκαλέσουν σοβαρούς κινδύνους στο χειριστή - το ίδιο ισχύει για την αντικατάσταση του καλωδίου δικτύου.

Προειδοποιήσεις

Κίνδυνος πυρκαγιάς:

- Μην την καλύπτετε! Ποτέ μην τοποθετείτε κάτι επάνω στη συσκευή, ούτε όταν έχει κρυώσει.
- Τηρείτε τις ελάχιστες αποστάσεις! Τοποθετείτε τη συσκευή σε απόσταση τουλάχιστον 65cm από εύφλεκτα υλικά, όπως π.χ. ξύλο, υφάσματα, κτλ. Η τήρηση της ελάχιστης απόστασης των 35 cm από τη θερμάστρα ως το ταβάνι είναι υποχρεωτική.
- Η συσκευή επιτρέπεται να συνδέεται μόνο απευθείας στην πρίζα της παροχής. Μην συνδέετε ενδιάμεσες συσκευές, όπως π.χ. χρονοδιακόπτη ενεργοποίησης, σούμπαλο διακόπτη ενεργοποίησης κτλ. στη συσκευή.
- Κρατήστε τον αγωγό τροφοδοσίας σε απόσταση από όλα τα υπέρθερμα μέρη συσκευής, ακόμα και τους αγωγούς τροφοδοσίας των γειτονικών ηλεκτρονικών συσκευών.
- Σε περίπτωση μη συμμόρφωσης με αυτές τις υποδείξεις υφίσταται κίνδυνος πυρκαγιάς! Βεβαιωθείτε εκ των προτέρων για το πού βρίσκεται ο πλησιέστερος πυροσβεστήρας, για την περίπτωση έκτακτης ανάγκης. Σε περίπτωση πυρκαγιάς αποσυνδέστε αμέσως το βύσμα από την πρίζα και καταβρέξτε τη φωτιά.

Κίνδυνος:

- Μην βυθίζετε τη συσκευή ή το βύσμα τροφοδοσίας στο νερό, άλλα υγρά ή εύφλεκτα μέσα καθαρισμού, προκειμένου να αποτραπεί ο κίνδυνος ηλεκτροπληξίας ή/και πυρκαγιάς.
- Κίνδυνος ηλεκτροπληξίας! Μην χρησιμοποιείτε τη συγκεκριμένη συσκευή κοντά σε μπανιέρες, ντους, νιπτήρες ή άλλα δοχεία που περιέχουν νερό. Ποτέ μην αγγίζετε το βύσμα τροφοδοσίας ή τη συσκευή με βρεγμένα χέρια! Η εγγύητα στο νερό συνιστά κίνδυνο ακόμα και όταν η συσκευή είναι απενεργοποιημένη.

Προειδοποίηση:

- Δεν επιτρέπεται ποτέ η χρήση της συσκευής χωρίς επίβλεψη.
- Η μέγιστη διάρκεια έκθεσης δεν επιτρέπεται να υπερβαίνει τα 15 λεπτά. Δεν επιτρέπεται η έκθεση στην ακτινοβολία παιδιών με αυξημένη θερμοκρασία. Υφίσταται κίνδυνος σωματικής υπερθέρμανσης.
- Απομάκρυνε την προσθέτη ακτινοβολία θερμότητας, όπως π.χ. την ηλιακή ακτινοβολία ή τις πηγές ακτινοβολίας, διότι ενδέχεται να προκαλέσουν αύξηση στη θερμοκρασία σώματος του μικρού σας.
- Πρέπει να τηρείτε πάντα την απόσταση ακτινοβολίας της τάξης των 100 cm του θερμοπομπού από το τραπέζι.
- Η συγκεκριμένη συσκευή δεν είναι εφοδιασμένη με διάταξη ρύθμισης της θερμοκρασίας του χώρου (θερμοστάτη). Δεν επιτρέπεται η χρήση της θερμαντικής συσκευής σε μικρούς χώρους, στους οποίους παρευρίσκονται άτομα που δεν είναι σε θέση να εξέλθουν με δικές τους δυνάμεις από τον χώρο.
- Αυτό το προϊόν δεν αποτελεί παχνίδι! Μην αφήνετε τα παιδιά να παίζουν με τη συσκευή.
- Κινδυνος στραγγαλιαμού! Προκειμένου να αποτρέψετε το ενδεχόμενο στραγγαλιαμού με το καλώδιο τροφοδοσίας, ασφαλίζετε το καλώδιο κατά τρόπο, ώστε να μην είναι δυνατή η πρόσβαση των παιδιών σε αυτό.

Προσοχή:

- Κινδυνος τραυματισμού: Μην αγγίζετε τη συσκευή όσο αυτή βρίσκεται σε λειτουργία.
- Μην χρησιμοποιείτε τη συσκευή σε σημείο προσβάσιμο από παιδιά. Ασφαλίστε το καλώδιο τροφοδοσίας προκειμένου να μην τραβηχτεί κατά λάθος προκαλώντας πτώση της συσκευής στο δάπεδο.
- Τα άτομα (συμπεριλαμβανομένων των παιδιών), τα οποία λόγω των ψυχικών, αισθητικών ή πνευματικών ικανοτήτων τους ή της απειρίας τους ή της μη επαρκούς γνώσης δεν είναι σε θέση να χειρίζονται με ασφάλεια τη συσκευή, πρέπει να χρησιμοποιούν αυτή τη συσκευή πάντα υπό την επίβλεψη ή την καθοδήγηση υπεύθυνου ατόμου.

C Συναρμολόγηση με βάση

Για ένα σχέδιο συνοδευτικό της περιγραφής ανατρέξτε στην πρώτη σελίδα.

1. Συνδέετε τα 5 πόδια (A2) μέσα στο σύστημα βάσης (A1).
2. Τοποθετήστε το κάλυμμα βάσης (A3) από πάνω.
3. Συνδέετε το κάτω σωλήνα (A4) μέσα στο άνοιγμα.
4. Στερεώστε τον κάτω σωλήνα από κάτω με τη βοήθεια της πλαστικής βίδας (A5).
5. Περάστε τη συγκράτηση καλωδίου (A7) μέσα του κάτω σωλήνα.
6. Συνδέετε το μεσαίο σωλήνα (A8) με την εγκοπή κάτω σωλήνα και περιστρέψτε το μεσαίο σωλήνα έως ότου οι οπές των δύο σωλήνων να είναι στοιχισμένες. Στερεώστε το μεσαίο σωλήνα με τη συνημμένη βίδα με τη βοήθεια σταυροκατσάβιδου.
7. Σβήστε τους υπόλοιπους αφηκτήρες καλωδίου μέσω του μεσαίου σωλήνα και συνδέετε τον άνω σωλήνα (A9) στον μεσαίο σωλήνα. Στερεώστε τον άνω σωλήνα με την περιεχόμενη στη συσκευασία βίδα χρησιμοποιώντας ένα σταυροκατσάβιδο.
8. Αφαιρέστε την βάση συναρμολόγησης από τη συσκευή όπως απεικονίζεται στο σχήμα.
9. Τοποθετήστε τώρα τη θερμάστρα αλλαξέρας (A10) στο πόδι στήριξης και στερεώστε την με την πλαστική βίδα (A6).
10. Ανοίξτε την γκρι βίδα ρύθμισης του άνω σωλήνα σύνδεσης και ρυθμίστε το επιθυμητό ύψος της θερμάστρας αλλαξέρας με την τηλεσκοπική ράβδο. Βεβαιωθείτε πως τηρείται η απόσταση 100 cm ως την αλλαξέρα. Σταθεροποιήστε το ύψος κλείνοντας τη βίδα ρύθμισης.
11. Ασφαλίστε το καλώδιο και τις βάσεις συγκράτησης καλωδίου.

A Περιεχόμενα συσκευασίας

B Χαρακτηρισμός μερών

B1 Θερμοπομπός με 2 σωλήνες
B2 Ενδείξη βαθμίδων θερμότητας
B3 Διακόπτης για ενεργοποίηση/ απενεργοποίηση της αυτόματης λειτουργίας απενεργοποίησης (χρονομέτρο)
B4 Διακόπτης σκονού για ενεργοποίηση/ απενεργοποίηση της συσκευής

12. Ρυθμίστε τη θερμάστρα αλλαξέρας στο επιθυμητό σημείο, λαμβάνοντας υπόψη τις ελάχιστες αποστάσεις στον χώρο και φροντίστε ώστε τα παιδιά να μην έχουν πρόσβαση στη συσκευή. Βεβαιωθείτε πως το πόδι στήριξης στέκεται σε επίπεδο υπόβαθρο κατά τρόπο ώστε να αποκλείεται η πιθανότητα ανατροπής.

Υπόδειξη: Για μια εγκατάσταση με χρήση λιγότερων από 5 πόδια (π.χ. εξαιτίας περιορισμένου χώρου), ο χρήστης θα πρέπει να διασφαλίσει την ευστάθεια της θερμάστρας αλλαξέρας με άλλους τρόπους. Ποτέ μην τοποθετείτε τη θερμάστρα αλλαξέρας με λιγότερα από 5 πόδια χωρίς προσθέτη στήριξη!
Ρυθμίστε τη θερμάστρα αλλαξέρας στο επιθυμητό σημείο, λαμβάνοντας υπόψη τις ελάχιστες αποστάσεις στον χώρο και φροντίστε ώστε τα παιδιά να μην έχουν πρόσβαση στη συσκευή. Βεβαιωθείτε πως το πόδι στήριξης στέκεται σε επίπεδο υπόβαθρο κατά τρόπο ώστε να αποκλείεται η πιθανότητα ανατροπής.

D Τοποθέτηση στον τοίχο

1. Αφαιρέστε την βάση συναρμολόγησης από τη συσκευή όπως απεικονίζεται στο σχήμα.
2. Κρατάτε απόσταση από τον τοίχο λαμβάνοντας υπόψη τις ελάχιστες αποστάσεις από τον τοίχο και σημειώστε τις οπές διάτρησης με μολυβί. Χρησιμοποιήστε αλφαδι για οριζόντια ευθυγράμμιση.
3. Βιδώστε τη συγκράτηση τοίχου στον τοίχο με τις συνημμένες βίδες και ούπα.
4. Τοποθετήστε το θερμοπομπό αλλαξέρας μέσα στις προβλεπόμενες εγκοπές της συγκράτησης τοίχου.
5. Βιδώστε τη θερμάστρα αλλαξέρας στη βάση επιτοίχιας τοποθέτησης με τις βίδες της που αφαιρέθηκαν στην Εικ. D1.

⚠ ***Υποδείξεις ασφαλείας για την εγκατάσταση σε τοίχο:***

- Η εγκατάσταση της θερμάστρας αλλαξέρας σε τοίχο επιτρέπεται μόνο σε σταθερό σημείο και σε οριζόντια θέση. Η τοποθέτηση στο ταβάνι δεν επιτρέπεται!
- Ο θερμοπομπός αλλαξέρας απαγορεύεται να συναρμολογείται σε ξύλο, πλαστικό ή άλλα εύφλεκτα υλικά ή κάτω από πρίζες.

E Θέση σε λειτουργία

1. Συνδέετε το βύσμα μέσα στην πρίζα .
2. Τραβήξτε το κορδόνι για να ανάψετε τη θερμάστρα. Η θερμάστρα διαθέτει δύο επίπεδα ρύθμισης, 400 W (επίπεδο «1») και 800 W (επίπεδο «2»).
3. Τραβώντας ξανά το κορδόνι μπορείτε να αλλάξετε το επίπεδο ή να απενεργοποιήσετε τη συσκευή (επίπεδο «0»).

F Αυτοματισμός αυτόματης απενεργοποίησης

1. Για την ενεργοποίηση του αυτοματισμού αυτόματης απενεργοποίησης, ρυθμίστε το διακόπτη χρονομέτρου στην κάτω πλευρά της συσκευής στη θέση «ON». Η συσκευή απενεργοποιείται αυτόματα μετά από10 λεπτά.
2. Για να ενεργοποιήσετε εκ νέου τη συσκευή μετά από τη λειτουργία του αυτοματισμού αυτόματης απενεργοποίησης, έχετε 2 δυνατότητες
   - Ρυθμίστε το διακόπτη σε θέση «Off» ή
   - Τραβήξτε το διακόπτη σκονού έως ότου εμφανιστεί η ένδειξη βαθμίδων θέρμανσης στη θέση «0».

Κατά το εκ νέου τράβηγμα σε βαθμίδα θέρμανσης «1» ή «2» ενεργοποιείται εκ νέου η συσκευή.

Αυτόματη λειτουργία απενεργοποίησης ανατροπής

Η συσκευή διαθέτει αυτόματη λειτουργία απενεργοποίησης ανατροπής. Εάν η γωνία είναι μεγαλύτερη από 25° (π.χ. κατά την πτώση της βάσης ή σε περίπτωση συναρμολόγησης σε οροφή), διακόπτεται η ηλεκτρική τροφοδοσία της συσκευής. Εάν η γωνία είναι μεγαλύτερη από 25° (π.χ. σε περίπτωση συναρμολόγησης σε οροφή), διακόπτεται η ηλεκτρική τροφοδοσία της συσκευής.

Προσοχή: Κατά την ευθυγράμμιση της συσκευής, ενεργοποιείται εκ νέου ο θερμοπομπός αλλαξέρας.

Αντιμετώπιση βλαβών

Πρόβλημα	Πιθανή αιτία	Τι πρέπει να γίνει;
Καμία ακτινοβολία θερμότητας παρά της ένδειξης βαθμίδων θερμότητας «1» ή «2».	• Το βύσμα δεν έχει εισαχθεί σωστά. • Έχει ενεργοποιηθεί η αυτόματη λειτουργία απενεργοποίησης (χρονόμετρο). • Η αυτόματη λειτουργία απενεργοποίησης ανατροπής έχει ενεργοποιηθεί, διότι η γωνία του θερμοπομπού είναι μεγαλύτερη από 25°.	• Ελέγξτε το βύσμα. • Ρυθμίστε το «Timer» σε θέση «Off» ή απενεργοποιήστε τη συσκευή με επανειλημμένο τράβηγμα του διακόπτη σκονιού και ενεργοποιήστε την εκ νέου. • Βεβαιωθείτε πως η θερμάστρα έχει εγκατασταθεί σε οριζόντια και σταθερή θέση στον τοίχο ή/και το πόδι στήριξης στέκεται σε κατακόρυφη θέση.

Καθαρισμός, συντήρηση

Πριν αρχίσετε να καθαρίζετε τη συσκευή βεβαιωθείτε πως η συσκευή είναι απενεργοποιημένη και έχει κρυώσει (αποσυνδέστε το βύσμα από την πρίζα). Καθαρίζετε την επιφάνεια με ένα στεγνό ή ελαφρά νοτισμένο πανί. Αναθέτετε τον καθαρισμό του συναλλαστήρα και των θερμαντικών αντιστάσεων μόνο σε εξειδικευμένο τεχνικό. Η συσκευή δεν είναι αδιάβροχη και συνεπώς δεν επιτρέπεται να βυθίζεται στο νερό ή να εκτίθεται απευθείας σε ψεκασία. Το προϊόν αυτό δεν απαιτεί ειδική συντήρηση. Οι επισκευές στη συσκευή επιτρέπεται να εκτελούνται μόνο από εξειδικευμένο τεχνικό.

Περιβαλλοντικές ειδοποιήσεις

Οι ηλεκτρονικές παλιές συσκευές αποτελούν πρώτες ύλες και δεν ανήκουν στα οικιακά απορρίμματα, αλλά πρέπει να παραδίδονται στα σημεία συλλογής των παλιών ηλεκτρικών συσκευών προς ανακύκλωση. Οι καταναλωτές υποχρεούνται από τον νόμο να φροντίζουν για τον ορθό τρόπο απόρριψης των παλιών ηλεκτρικών συσκευών. Μέσω της επαναχρησιμοποίησης της αξιοποίησης των πρώτων υλών ή άλλων μορφών αξιοποίησης των παλιών συσκευών συμβάλλετε σημαντικά στην προστασία του περιβάλλοντος. Ρωτήστε τις δημοτικές αρχές της περιοχής σας για τα αρμόδια σημεία διάθεσης.Το διπλανό σύμβολο υποδηλώνει την υποχρέωση απόρριψης με τον προβλεπόμενο τρόπο.

Εγγύηση

Φυλάξτε την απόδειξη αγοράς, τις οδηγίες χρήσης και τον κωδικό είδους. Για οποιεσδήποτε αξιώσεις απορρέουν από την εγγύηση ή από διεκμέτσεις εγγύησης, απευθυνθείτε αποκλειστικα στο κατάστημα από το οποίο αγοράσατε το προϊόν. Όλα τα τεχνικά δεδομένα, οι πληροφορίες και οι ιδιότητες του προϊόντος που περιγράφεται στο παρόν έργο έχουν συνταχθεί σύμφωνα και αντιστοιχούν στο επίπεδο των γνώσεων μας και της τεχνολογικής εξέλιξης κατά τον χρόνο της δημοσίευσης. Οι πληροφορίες που παρέχει η reer είναι ορθές και αξιόπιστες. Ωστόσο, η εταιρεία reer δεν αναλαμβάνει καμία ευθύνη για ενδεχόμενα σφάλματα στην παρούσα τεκμηρίωση και διατηρεί το δικαίωμα να προβεί σε τροποποιήσεις της ιχεδίασης ή/και των προδιαγραφών του προϊόντος χωρίς προηγούμενη ειδοποίηση.

Σημειώσεις σχετικά με τα πνευματικά δικαιώματα

Η ανάτυπωση και η διάδοση των πληροφοριών αυτού του υπικειμένου στην προστασία των δικαιωμάτων πνευματικής ιδιοκτησίας εντύπου, σε οποιαδήποτε μορφή και με οποιονδήποτε τρόπο, με γραφικό, ηλεκτρονικό ή μηχανικό τρόπο, μέσω της δημιουργίας φωτοαντιγράφων, της αποθήκευσης σε σύστημα ανάκτησης δεδομένων – ακόμα και αποσπασματικά – προϋποθέτει την προηγούμενη γραπτή έγκριση της εταιρείας reer.

reer

2in1 FeelWell Wickeltisch-Wärmestrahler

Gebrauchsanleitung // Art.Nr.: 1928

GB 2-in-1 FeelWell changing table heater
User manual

FR Le radiateur thermique infrarouge 2en1 FeelWell pour table à langer Mode d'emploi

IT Radiatore per fasciatoio 2 in 1 FeelWell
Istruzioni per l'uso

ES Radiador térmico de cambiador 2-en-1 FeelWell
Manual de uso

NL 2in1 FeelWell Warmtelamp voor luiertafel
Gebruiksaanwijzing

DK 2in1 FeelWell puslebord-varmestråler
Brugsvejledning

GR Θερμοπομπός αλλαξιέρας FeelWell 2 σε 1
Οδηγίες χρήσης

PL 2w1 FeelWell Promiennik ciepła do przewijaka dla niemowląt Instrukcja użytkowania

CZ 2v1 FeelWell tepelný zářič na přebalovací stůl
User manual

RU Обогреватель для пеленального стола 2in1 FeelWell
Инструкция по эксплуатации

Rev. 022821

SGS GS geprüfte Sicherheit CE

reer GmbH • Muehlstr. 41 • 71229 Leonberg • Germany • www.reer.de

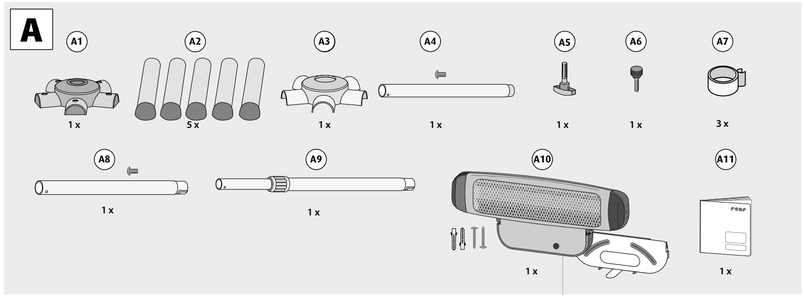

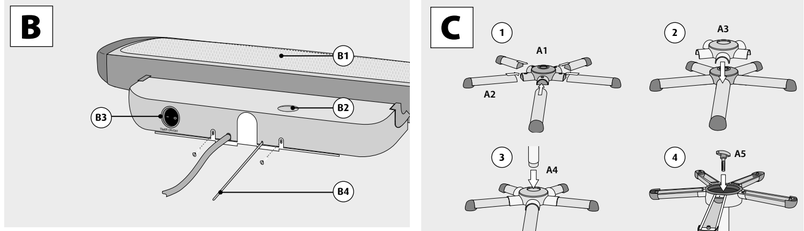

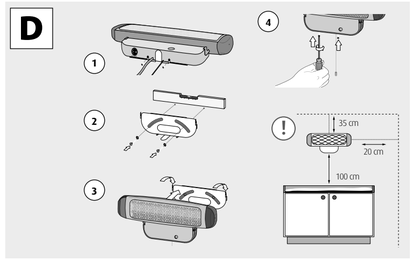

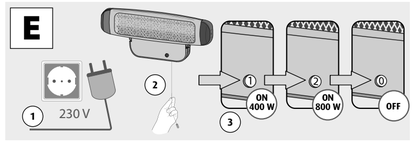

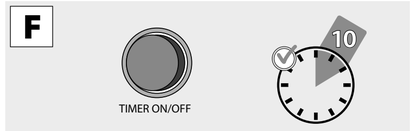

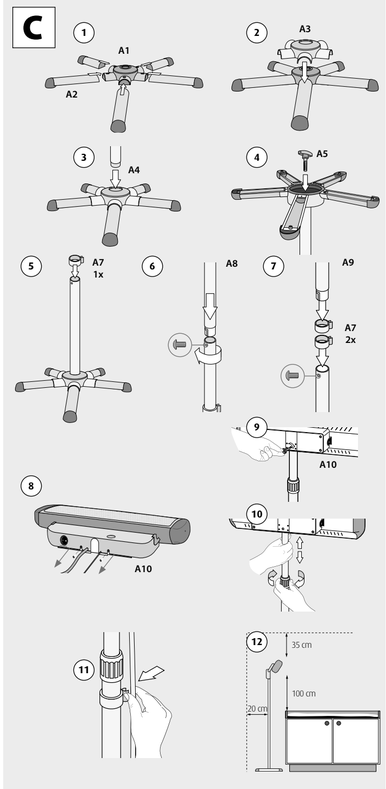

DE

2in1 FeelWell Wickeltisch-Wärmestrahler

GEBRAUCHSANLEITUNG // Art.Nr.:1928

WICHTIG! DIE FOLGENDEN ANLEITUNGEN SIND SORGFÄLTIG ZU LESEN UND FÜR SPÄTERES NACHSCHLAGEN AUFZUBEWAHREN!

Technische Daten

- Abmessungen: ca. 52 cm x 155–185 cm (B x H)
- Leistung / Nennspannung: 400–800W / 230V
- Schutzart: IP20 (Gerät trocken halten!); Schutzklasse I
- Kabellänge: ca. 185cm (mit Schutzkontaktstecker)
- Sicherheitsfunktion: Gerät schaltet beim Kippen automatisch ab (Kippwinkel von ca. 25°)
- Nettogewicht: ca. 6 kg
- geprüfte Wärmestrahlung und Temperaturverteilung nach Medizinprodukt standards (IEC60601-2-21:2009, AMD1:2016)
- GS geprüft

Sicherheitshinweise

Befolgen Sie die Anweisungen der Anleitung, da anderenfalls die Gefahr besteht, dass der Wickeltisch-Wärmestrahler beschädigt wird. Im schlimmsten Fall kann Ihr Kind, Sie selbst oder andere Menschen in Gefahr gebracht oder verletzt werden.

Sicherheitshinweise bei Inbetriebnahme

- Dieses Gerät eignet sich nicht als Hauptheizgerät!
- Das Gerät darf nicht in kleinen Räumen benutzt werden, die von Personen bewohnt werden, die nicht selbstständig den Raum verlassen können.
- Bitte benutzen Sie den Artikel nur für den vorgesehenen Zweck.
- Benutzen Sie das Gerät ausschließlich für den privaten Gebrauch, es ist nicht für den gewerblichen Gebrauch bestimmt.
- Ein unsachgemäßer Gebrauch führt zum Verlust des Garantieanspruchs.
- Verwenden Sie das Gerät nicht im Freien.
- Entfernen Sie vor Gebrauch jegliches Verpackungsmaterial.
- Überprüfen Sie vor jeder Benutzung das Gerät auf offensichtliche Beschädigungen. Gerät nicht verwenden, wenn es selbst oder das Netzkabel beschädigt wurde.
- Überprüfen Sie, die Angaben auf dem Typenschild mit Ihrer Netzspannung übereinstimmen.
- Setzen Sie das Gerät keinen mechanischen Stößen aus
- Das Gerät während des Betriebs nicht bewegen!
- Reparaturen dürfen nur von einer qualifizierten Fachkraft durchgeführt werden. Unsachgemäße Reparaturen können zu erheblichen Gefahren für den Benutzer führen – das gilt auch für das Auswechseln des Netzkabels.

Warnhinweise

Brandgefahr:

- Nicht abdecken! Legen Sie niemals etwas auf das Gerät, auch nicht, wenn es abgekühlt ist.
- Mindestabstände beachten! Positionieren Sie das Gerät mit mindestens 65cm Abstand zu brennbaren Materialien, wie z.B. Holz, Textilien usw. Der Abstand vom Heizstrahler zur Decke von mind. 35 cm muss unbedingt eingehalten werden.
- Nur direkter Anschluss an die Netzsteckdose. Schalten Sie keine Vorschaltgeräte, wie z.B. Zeitschaltuhr, Funkfernschalter usw. an das Gerät an.
- Halten Sie die Zuleitung von allen heißen Geräteteilen fern, auch die Zuleitungen benachbarter Elektrogeräte.
- Bei Nichtbeachtung dieser Hinweise besteht Brandgefahr! Für den Notfall vergewissern Sie sich im Voraus, wo der nächste Feuerlöscher steht. Bei Brand bitte sofort den Stecker ziehen und Brand bekämpfen.

Gefahr

- Tauchen Sie das Gerät, oder den Netzstecker nicht in Wasser, andere Flüssigkeiten oder entzündbare Reinigungsmittel, um das Risiko eines Stromschlags und/oder Brandgefahr zu vermeiden.
- Stromschlaggefahr! Das Gerät nicht in der Nähe von Badewannen, Duschen, Waschbecken oder anderen mit Wasser gefüllten Behältern verwenden. Netzstecker oder Gerät nie mit nassen Händen anfassen! Die Nähe zu Wasser stellt auch dann noch eine Gefahr dar, wenn das Gerät ausgeschaltet ist.

Warnung:

- Das Gerät darf nie ohne Aufsicht benutzt werden.
- Die maximale Bestrahlungsdauer darf 15 Minuten nicht überschreiten. Kleinkinder mit erhöhter Temperatur dürfen nicht bestrahlt werden. Es besteht die Gefahr der Körperüberhitzung.
- Vermeiden Sie zusätzliche Wärmeeinstrahlung, wie z.B. Sonnenlicht oder zusätzliche Strahlungsquellen, denn dadurch kann die Körpertemperatur Ihres Babys ansteigen.
- Der Bestrahlungsabstand von 100 cm vom Heizstrahler zum Tisch ist unbedingt einzuhalten.
- Dieses Gerät ist nicht mit einer Einrichtung zur Regelung der Raumtemperatur ausgerüstet. Das Heizgerät darf nicht in kleinen Räumen benutzt werden, die von Personen bewohnt werden, die nicht selbstständig den Raum verlassen können.
- Dieses Produkt ist kein Spielzeug! Lassen Sie Kinder nicht mit dem Gerät spielen.
- Strangulationsgefahr! Um eine Strangulation mit dem Netzkabel zu verhindern, sichern Sie die Kabel außerhalb der Reichweite von Kindern.

Vorsicht:

- Verletzungsgefahr: berühren Sie das Gerät nicht während des Betriebs.
- Gerät nicht innerhalb der Reichweite von Kindern benutzen. Netzkabel sichern und darauf achten, dass nicht versehentlich daran gezogen wird und das Gerät dadurch zu Boden fällt.
- Personen (einschließlich Kinder), die aufgrund Ihrer physischen, sensorischen oder geistigen Fähigkeiten oder Ihrer Unerfahrenheit oder Unkenntnis nicht in der Lage sind, das Gerät sicher zu benutzen, sollten diese Geräte nicht ohne Aufsicht oder Anweisung durch eine verantwortliche Person benutzen.

C Montage mit Standfuß

Eine Zeichnung zur Beschreibung finden Sie auf den Ersten Seiten.

1. Stecken Sie die 5 Füße (A2) in das Fußstecksystem (A1).
2. Legen Sie die Fußabdeckung (A3) darüber.
3. Stecken Sie das untere Steckrohr (A4) in die Öffnung.
4. Fixieren Sie das untere Steckrohr von unten mit der Plastikschraube (A5).
5. Schieben Sie einen Kabelhalter (A7) über das untere Steckrohr.
6. Stecken Sie das mittlere Steckrohr (A8) mit dem Schlitz wie dargestellt auf das untere Steckrohr und drehen Sie das mittlere Steckrohr bis die Löcher der beiden Rohre übereinander sind. Fixieren Sie das mittlere Steckrohr mit der mitgelieferten Schraube mithilfe eines Kreuzschlitz-Schraubenziehers.
7. Schieben Sie die restlichen Kabelhalter über das mittlere Rohr und stecken Sie das obere Steckrohr (A9) auf das mittlere Steckrohr. Fixieren Sie das obere Steckrohr (A9) mit der mitgelieferten Schraube mithilfe eines Kreuzschlitz-Schraubenziehers.
8. Entfernen Sie die Wandhalterung vom Gerät
9. Setzen Sie nun den Wickeltisch-Wärmestrahler (A10) auf den Standfuß und fixieren diesen mit der Plastikschraube (A6).
10. Öffnen Sie die graue Feststellschraube des oberen Steckrohres und stellen Sie die gewünschte Höhe des Wickeltisch-Wärmestrahlers mit der Teleskopstange ein. Stellen Sie sicher, dass der Abstand zum Wickeltisch von 100 cm eingehalten wird. Fixieren Sie die Höhe durch Schließen der Feststellschraube.
11. Sichern sie das Kabel in den Kabelhalterungen.
12. Stellen Sie den Wickeltisch-Wärmestrahler an den gewünschten Ort unter Berücksichtigung der Mindestabstände im Raum und außer Reichweite der Kinder auf. Stellen Sie sicher, dass der Standfuß kippsicher auf einem geraden Untergrund steht.

A Lieferumfang

B Teilebezeichnung

B1 Wärmestrahler mit zwei Röhren
B2 Heizstufen-Anzeige
B3 Schalter zum Ein- und Ausschalten der automatischen Abstellfunktion (Timer)
B4 Zugschnur zum Ein- und Ausschalten des Geätes

Hinweis: Bei einer Installation von weniger als 5 Füßen (z.B. aus Platzgründen) muss die Standstabilitat des Wickeltisch- Wärmestrahlers vom Benutzer anderweitig gewährleistet werden. Stellen Sie den Wickeltisch-Wärmestrahler nie mit weniger als 5 Füßen frei im Raum auf.
Stellen Sie den Wickeltisch-Wärmestrahler an den gewünschten Ort unter Berücksichtigung der Mindestabstände im Raum und außer Reichweite der Kinder auf. Stellen Sie sicher, dass der Standfuß kippsicher auf einem geraden Untergrund steht.

D Montage an der Wand

1. Entfernen Sie die Montageplatte vom Gerät wie dargestellt.
2. Halten Sie die Wandhalterung unter Berücksichtigung der Mindestabstände an die Wand und zeichnen Sie die Schraublöcher mit einem Bleistift an. Verwenden Sie zur waagrechten Ausrichtung eine Wasserwaage.
3. Schrauben Sie die Wandhalterung mit den mitgelieferten Schrauben und Dübeln an die Wand.
4. Setzen Sie den Wickeltisch-Wärmestrahler in die dafür vorgesehenen Schlitze der Wandhalterung.
5. Schrauben Sie den Wickeltisch-Wärmestrahler an die Wandhalterung mit zuvor entfernten Schrauben (D1).

Sicherheitshinweise bei Wandmontage:

- Der Wickeltisch-Wärmestrahler darf nur ortsfest und waagerecht an der Wand montiert werden. Eine Deckenanbringung ist nicht zulässig!
- Der Wickeltisch-Heizstrahler darf nicht auf Holz, Plastik oder sonstigem brennbarem Material, oder unterhalb von Steckdosen montiert werden.

E Inbetriebnahme

1. Stecken Sie den Netzstecker in die Steckdose
2. Ziehen Sie an der Zugschnur, um den Wärmestrahler einzuschalten. Der Wärmestrahler ist in zwei Heizstufen einstellbar, 400 W (Stufe „1") und 800 W (Stufe „2").
3. Durch erneutes Ziehen an der Zugschnur kann die Heizstufe verändert oder das Gerät wieder ausgeschaltet werden (Stufe „0").

F Automatische Abschaltautomatik

1. Zur Aktivierung der automatischen Abschaltautomatik schalten Sie den Timer-Schalter auf der Unterseite des Gerätes auf „ON". Das Gerät schaltet nach 10 Minuten automatisch aus.
2. Um das Gerät nach der automatischen Abschaltautomatik wieder einzuschalten, haben Sie 2 Möglichkeiten:
   - Schalten Sie den Schalter auf „Off" oder
   - Ziehen Sie an der Zugschnur bis die Heizstufen-Anzeige auf „0" steht.

Beim erneuten Ziehen auf Heizstufe „1" oder „2" wird das Gerät wieder eingeschaltet.

Kipp-Abschalt-Funktion

Das Gerät hat eine automatische Kipp-Abschalt-Funktion. Falls der Winkel größer 25° wird (z.B. beim Umfallen des Standfußes oder bei Deckenmontage), schaltet das Gerät automatisch aus.

Achtung: Bei Aufrichten des Gerätes schaltet der Wärmestrahler automatisch wieder ein.

Störungsbehebung

Problem	mögliche Ursachen	Was ist zu tun?
Keine Wärmestrahlung trotz Heizstufen-Anzeige „1" oder „2".	• Der Netzstecker ist nicht richtig eingesteckt. • Die automatische Abschaltfunktion (Timer) ist aktiviert. • Die automatische Kipp-Abschalt-Funktion ist aktiviert, da der Winkel des Wärmestrahlers 25° überschreitet.	• Überprüfen Sie den Netzstecker. • Schalten Sie den „Timer" auf „Off" oder schalten Sie das Gerät durch wiederholtes Ziehen an der Zugschnur erst aus und dann wieder ein. • Stellen Sie sicher, dass der Wärmestrahler waagerecht und ortsfest an der Wand montiert ist bzw. der Standfuß aufrecht steht.

Reinigung, Wartung

Bevor Sie mit der Reinigung beginnen, überzeugen Sie sich davon, dass das Gerät ausgeschaltet und abgekühlt ist (Netzstecker ziehen). Die Oberfläche mit einem trockenen oder leicht angefeuchteten Tuch reinigen. Den Reflektor und Heizstäbe nur von einem Fachmann reinigen lassen. Das Gerät ist nicht wasserdicht und darf somit nicht ins Wasser getaucht oder direkter Feuchtigkeit ausgesetzt werden. Dieses Produkt erfordert keine spezielle Wartung. Reparaturen am Gerät dürfen nur von einem Fachmann durchgeführt werden.

Hinweise zum Umweltschutz

Elektronische Altgeräte sind Rohstoffe und gehören nicht in den Hausmüll, sondern müssen an einer Sammelstelle für das Recycling von elektrischen Geräten abgegeben werden. Verbraucher sind gesetzlich verpflichtet, elektrische Altgeräte sachgerecht zu entsorgen.
Mit der Wiederverwendung, der stofflichen Verwertung oder anderen Formen der Verwertung von Altgeräten leisten Sie einen wichtigen Beitrag zum Schutz unserer Umwelt. Bitte fragen Sie bei Ihrer Gemeindeverwaltung nach der zuständigen Entsorgungsstelle.
Das nebenstehende Symbol weist auf die Verpflichtung der fachgerechten Entsorgung hin.

Garantie

Bitte Kaufbelag, Gebrauchsanleitung und Artikelnummer aufbewahren. Gewährleistungsansprüche oder Ansprüche aus Garantieversprechen sind ausschließlich mit dem Händler abzuwickeln.
Alle technischen Daten, Informationen sowie Eigenschaften des in diesem Werk beschriebenen Produktes wurden nach bestem Wissen zusammengestellt und entsprechen dem Stand bei Veröffentlichung.
Die von reer bereitgestellten Informationen sollten korrekt und zuverlässig sein. Die Firma reer übernimmt dennoch keinerlei Haftung für mögliche Fehler in diesem Dokument und behält sich das Recht vor, ohne vorherige Ankündigung, Änderungen am Produktdesign beziehungsweise an den Spezifikationen vorzunehmen.

Urheberrechtliche Hinweise

Vervielfältigung und Weitergabe von Informationen aus diesem urheberrechtlich geschützten Werk in irgendeiner Form oder auf irgendeine Weise, grafisch, elektronisch oder mechanisch, durch Fotokopieren, Aufzeichnen auf Band oder Speichern in einem Datenabfragesystem, auch auszugsweise, bedürfen einer vorherigen schriftlichen Genehmigung der Firma reer.

RU

Обогреватель для пеленального стола 2in1 FeelWell

ИНСТРУКЦИЯ ПО ЭКСПЛУАТАЦИИ // Арт. № 1928

ВАЖНО! ВНИМАТЕЛЬНО ПРОЧИТАЙТЕ СЛЕДУЮЩИЕ ИНСТРУКЦИИ И СОХРАНИТЕ ИХ ДЛЯ ДАЛЬНЕЙШЕГО ИСПОЛЬЗОВАНИЯ!

Технические характеристики

- Размеры: ок. 52 x 155–185 см (Ш x В)
- Мощность/номинальное напряжение: 400–800 Вт/230 В
- Степень защиты: IP20
(не подвергать прибор воздействию влаги!)
- Класс защиты I
- Длина кабеля: ок. 185 см (со штепсельной вилкой с защитным контактом)
- Функция безопасности: при опрокидывании прибор автоматически отключается (угол наклона ок. 25°)
- Масса нетто: ок. 6 кг
- Проверенная безопасность (GS): проверенное теплоизлучение и распределение температур в соответствии со стандартами для медицинских изделий (IEC60601-2-21:2009, AMD1:2016)
- Проверенная безопасность GS

Указания по технике безопасности

Следуйте инструкциям, приведенным в руководстве, иначе возможно повреждение обогревателя для пеленального стола. В худшем случае ваш ребенок, вы или другие люди можете подвергнуться опасности или получить травму.

Указания по технике безопасности при установке

- Это изделие нельзя использовать как основной отопительный прибор!
- Прибор нельзя использовать в небольших помещениях, в которых проживают люди, которые не могут самостоятельно покинуть помещение.
- Используйте изделие только для предусмотренной цели.
- Используйте прибор только в личных целях, он не предназначен для коммерческого использования.
- Неправильное использование приводит к потере гарантии.
- Не используйте прибор на открытом воздухе.
- Перед использованием удалите весь упаковочный материал.
- Перед каждым использованием проверяйте прибор на наличие видимых повреждений. Не используйте прибор, если он или сетевой кабель повреждены.
- Проверьте, соответствуют ли данные на табличке устройства напряжению сети.
- Не подвергайте прибор механическим ударам.
- Не перемещайте прибор во время работы!
- Ремонт могут выполнять только квалифицированные специалисты. Неправильный ремонт может представлять серьезную опасность для пользователя. Это также касается замены сетевого кабеля.

Предупреждающие указания

Опасность пожара!

- Не накрывать! Запрещается класть какие-либо предметы на прибор, даже если он остыл.
- Соблюдать минимальные расстояния! Устанавливайте прибор на расстоянии не менее 65 см от легковоспламеняющихся материалов, таких как дерево, текстиль и т. д. Расстояние от обогревателя до потолка должно быть не менее 35 см.
- Только прямое подключение к розетке. Не подключайте к прибору пускорегулирующие аппараты, такие как таймер, дистанционный выключатель и т. д.
- Держите питающий провод вдали от горячих частей прибора, как и питающие провода соседних электрических устройств.
- Несоблюдение этих указаний может привести к возгоранию! На случай возникновения чрезвычайной ситуации заранее узнайте, где находится ближайший огнетушитель. В случае возгорания немедленно извлеките вилку из розетки и потушите пожар.

Опасно!

- Во избежание опасности поражения электрическим током и/или возникновения пожара не погружайте прибор или штепсельную вилку в воду, другие жидкости или легковоспламеняющиеся чистящие средства.
- Опасность поражения электрическим током! Не используйте прибор рядом с ванной, душем, умывальником или другими емкостями, наполненными водой. Никогда не прикасайтесь к штепсельной вилке или прибору мокрыми руками! Близость к воде представляет опасность, даже если прибор выключен.

Предупреждение.

- Запрещается использовать прибор без присмотра.
- Время теплового излучения не должно превышать 15 минут. Запрещается подвергать воздействию излучаемого тепла маленьких детей с повышенной температурой. Существует опасность перегрева тела.
- Избегайте дополнительного теплового излучения, например солнечного света или дополнительных источников излучения, так как это может вызвать повышение температуры тела ребенка.
- Необходимо соблюдать расстояние 100 см от обогревателя до стола.
- Этот прибор не оснащен устройством для регулирования температуры в помещении. Нагревательный прибор нельзя использовать в небольших помещениях, в которых проживают люди, которые не могут самостоятельно покинуть помещение.
- Данное изделие — не игрушка! Не позволяйте детям играть с прибором.
- Опасность удушения! Во избежание удушения сетевым кабелем закрепите кабель в недоступном для детей месте.

Осторожно!

- Опасность травмирования! Не прикасайтесь к прибору во время работы.
- Не используйте прибор в доступном для детей месте. Закрепите сетевой кабель и убедитесь в том, что нельзя случайно потянуть кабель и тем самым опрокинуть прибор.
- Лица (в том числе дети), которые из-за своих физических, сенсорных или умственных способностей, неопытности или незнания не могут безопасно использовать прибор, не должны использовать его без присмотра или инструктажа со стороны ответственного лица.

C Монтаж на стойке

Чертеж к описанию приведен на первых страницах.

1. Вставьте 5 ножек (A2) в систему крепления ножек (A1).
2. Положите сверху крышку для ножек (A3).
3. Вставьте нижнюю вставную трубу (A4) в отверстие.
4. Закрепите нижнюю вставную трубу снизу пластиковым винтом (A5).
5. Наденьте держатель кабеля (A7) на нижнюю вставную трубку.
6. Наденьте среднюю вставную трубу (A8) с прорезью на нижнюю вставную трубку, как показано на рисунке, и поворачивайте среднюю вставную трубку, пока отверстия обеих трубок не совпадут друг с другом. Закрепите среднюю вставную трубку прилагаемым винтом с помощью крестовой отвертки.
7. Наденьте оставшиеся держатели кабеля на среднюю трубку и установите верхнюю трубку (A9) на среднюю трубку. Закрепите верхнюю вставную трубку прилагаемым винтом с помощью крестовой отвертки.
8. Снимите монтажную пластину с прибора, как показано на рисунке.
9. Теперь поместите обогреватель для пеленального стола (A10) на стойку и закрепите его пластиковым винтом (A6).
10. Открутите серый стопорный винт верхней вставной трубки и с помощью телескопической штанги отрегулируйте желаемую высоту обогревателя для пеленального стола. Следите за тем, чтобы расстояние до пеленального стола составляло 100 см. Зафиксируйте высоту, закрутив стопорный винт.
11. Закрепите кабель в держателях кабеля.
12. Установите обогреватель для пеленального стола в желаемом месте с учетом минимальных расстояний в комнате и вне досягаемости детей. Убедитесь в том, что стойка расположена на ровной поверхности и не может опрокинуться.

Примечание. При установке менее чем на 5 ножек (например, из-за недостатка места) устойчивость обогревателя для пеленального стола должна быть обеспечена пользователем другим способом.
Запрещается свободно устанавливать обогреватель для пеленального стола в комнате менее чем на 5 ножек! Установите обогреватель для пеленального стола в желаемом месте с учетом минимальных расстояний в комнате и вне досягаемости детей. Убедитесь в том, что стойка расположена на ровной поверхности и не может опрокинуться.

D Монтаж на стене

1. Снимите монтажную пластину с прибора, как показано на рисунке.
2. Поднесите настенный кронштейн к стене с учетом минимальных расстояний и наметьте карандашом отверстия для винтов. Для выравнивания по горизонтали используйте строительный уровень.
3. Прикрутите настенный кронштейн к стене с помощью прилагаемых винтов и дюбелей.
4. Поместите обогреватель для пеленального стола в прорези на настенном кронштейне.
5. Прикрутите обогреватель для пеленального стола к настенному кронштейну с помощью винтов, снятых при выполнении действий к рис. D1.

Указания по технике по безопасности при настенном монтаже

- Обогреватель для пеленального стола разрешается устанавливать только стационарно и в горизонтальном положении на стене. Монтаж на потолке не допускается!
- Обогреватель для пеленального стола нельзя устанавливать на древесине, пластике или другом легковоспламеняющемся материале или под розетками.

E Ввод в эксплуатацию

1. Вставьте штепсельную вилку в розетку.
2. Потяните за тяговый шнурок, чтобы включить обогреватель. Для обогревателя предусмотрено две ступени нагрева: 400 Вт (ступень 1) и 800 Вт (ступень 2).
3. Снова потяните за тяговый шнурок, можно изменить ступень нагрева или выключить прибор (уровень 0).

F Автоматика отключения

1. Чтобы активировать автоматику отключения, установите таймер-выключатель на нижней стороне прибора в положение ON (Вкл.). Прибор автоматически выключится через 10 минут.
2. Для повторного включения прибора после автоматического отключения предусмотрено два варианта:
   - переведите выключатель в положение OFF (Выкл.) или
   - потяните за тяговый шнурок так, чтобы индикатор ступеней нагрева показывал 0.

Если снова потянуть за шнурок и выбрать ступень нагрева 1 или 2, прибор снова включится.

Функция отключения при опрокидывании

В приборе предусмотрена функция автоматического отключения при опрокидывании. Если угол наклона превышает 25° (например, при падении стойки или при потолочном монтаже), устройство автоматически выключается.

Внимание! Если поднять обогреватель, он снова автоматически включится.

Устранение неисправностей

Проблема	Возможные причины	Что делать?
Отсутствие теплового излучения, несмотря на индикацию ступени нагрева 1 или 2.	• Штепсельная вилка вставлена неправильно. • Активирована функция автоматического отключения (таймер). • Функция автоматического отключения при опрокидывании активирована, потому что угол наклона обогревателя превышает 25°.	• Проверьте штепсельную вилку. • Установите таймер в положение OFF (Выкл.) или выключите и снова включите прибор, несколько раз потянув за тяговый шнурок. • Убедитесь в том, что обогреватель установлен горизонтально и стационарно на стене или стойка расположена вертикально.

Очистка, техническое обслуживание

Перед тем как приступить к очистке, убедитесь в том, что прибор выключен и остыл (извлеките штепсельную вилку). Очистите поверхность сухой или слегка влажной тряпкой. Отражатель и нагревательные элементы должны чистить только специалисты. Прибор не является водонепроницаемым, поэтому его нельзя погружать в воду или подвергать прямому воздействию влаги. Для этого изделия не требуется специальное техническое обслуживание. Ремонтировать прибор разрешается только специалистам.

Указания о защите окружающей среды

По истечении срока службы изделие не гоже выбрасывать как бытовые отходы,так как оно сделано из производственного сырья.Согласно закону изделие следует передать в специальный коммунальный пункт раздельного сбора отходов или в предприятие, оказывающее подобные услуги. Участвуя в отдельной утилизации бытовых приборов, Вы вносите важный вклад в защиту окружающей среды, позволяя предотвратить возможные негативные последствия. Пожалуйста проинформируйтесь о местонахождении соответствующих пунктов утилизации в своей коммунальной организации. В качестве напоминания о необходимости отдельной утилизации бытовых приборов на изделие нанесён знак в виде перечеркнутого мусорного бака на колёсах.

Гарантия

Сохраните кассовый чек, инструкцию по эксплуатации и артикульный номер. Претензии по гарантии или претензии по гарантийным обязательствам следует предъявлять исключительно дилеру.
Все технические характеристики, информация и свойства описанного здесь изделия были подготовлены в соответствии с нашими знаниями и соответствуют состоянию на момент публикации. Компания reer предоставляет точную и достоверную информацию. Однако reer не несет ответственности за возможные ошибки в этом документе и оставляет за собой право вносить изменения в конструкцию или технические характеристики изделия без предварительного уведомления.

Указания об авторском праве

Копирование и распространение информации из этого защищенного авторским правом документа в любой форме и любым — графическим, электронным или механическим — способом, путем фотокопирования, записи на ленту или сохранения в системе поиска данных, даже в виде фрагментов, требуют предварительного письменного разрешения reer.

CZ

2v1 FeelWell tepelný zářič na přebalovací stůl

NÁVOD K POUŽITÍ // Artikl č.:1928

DULEŽITÉ! NÁSLEDUJÍCÍ NÁVODY PECLIVE PRECÍST PRO POZDEJŠÍ POUŽITÍ USCHOVAT!

Technické údaje

- Rozměry: cca 52 cm × 155–185 cm (š × v)
- Výkon / jmenovité napětí: 400–800 W / 230 V
- Stupeň krytí: IP20 (Udržujte přístroj v suchu!)
- Třída ochrany I
- Délka kabelu: cca 185 cm (s bezpečnostní zástrčkou)
- Bezpečnostní funkce: V případě naklonění/převržení se přístroj automaticky vypne (úhel naklonění cca 25°)
- Čistá hmotnost: cca 6 kg
- Ověřená bezpečnost (GS – Geprüfte Sicherheit): Vyzařování tepla a rozložení teploty bylo testováno podle standardů platných pro zdravotnické prostředky (IEC60601-2-21:2009, AMD1:2016)
- Certifikát GS

Bezpečnostní pokyny:

Řiďte se pokyny uvedenými v návodu, jinak hrozí nebezpečí poškození tepelného zářiče na přebalovací stůl. V nejhorším případě může dojít k ohrožení či dokonce zranění vašeho dítěte, vás samotných nebo jiných osob.

Bezpečnostní pokyny k instalaci

- Tento výrobek není vhodný jako hlavní topné těleso!
- Přístroj se nesmí používat v malých prostorech obývaných osobami, které nejsou schopny opustit místnost bez cizí pomoci.
- Prosím, používejte výrobek jen ke stanovenému účelu.
- Přístroj používejte pouze pro soukromé účely – není určen pro komerční využití.
- V případě nesprávného použití zanikají nároky vyplývající ze záruky.
- Přístroj nepoužívejte venku.
- Před použitím odstraňte veškerý obalový materiál.
- Před každým použitím zkontrolujte, zda přístroj není viditelně poškozen. Přístroj nepoužívejte, pokud je poškozen nebo pokud má poškozený napájecí kabel.
- Zkontrolujte, zda údaje na typovém štítku souhlasí s napětím ve vaší síti.
- Nevystavujte přístroj žádným mechanickým nárazům.
- Nemanipulujte s přístrojem, pokud je zapnutý!
- Opravy smějí provádět pouze kvalifikovaní odborní pracovníci. Neodborně provedené opravy mohou znamenat závažné ohrožení uživatele – to platí také pro výměnu přívodního kabelu.

Výstražná upozornění

Nebezpečí požáru:

- Přístroj nezakrývejte! Nepokládejte na přístroj žádné předměty, a to ani po vychladnutí.
- Dodržujte minimální vzdálenosti! Umístěte přístroj do vzdálenosti minimálně 65 cm od hořlavých materiálů, jako jsou např. dřevo, textilie atp. Mezi tepelným zářičem a stropem musí být bezpodmínečně zachována vzdálenost minimálně 35 cm.
- Přístroj zapojujte pouze přímo do elektrické zásuvky. Nepřipojujte k přístroji žádné předřadníky, např. časové spínače, dálkové spínače atp.
- Přívodní kabel se nesmí dostat do kontaktu s jakýmikoliv horkými částmi přístroje ani s přívodními kabely jiných elektrospotřebičů.
- V případě nedodržení těchto pokynů hrozí nebezpečí požáru! Pro případ nouze se předem informujte, kde se nachází nejbližší hasicí přístroj. V případě požáru ihned vytáhněte zástrčku ze zásuvky a uhaste požár.

Nebezpečí:

- Neponořujte přístroj ani elektrickou zástrčku do vody, jiných kapalin nebo hořlavých čisticích prostředků, abyste zabránili nebezpečí úrazu elektrickým proudem a/nebo nebezpečí požáru.
- Nebezpečí úrazu elektrickým proudem! Nepoužívejte tento přístroj v blízkosti koupacích van, sprch, umyvadel nebo jiných nádob naplněných vodou. Na elektrickou zástrčku nebo přístroj nikdy nesahejte mokrýma rukama! Blízkost vody představuje nebezpečí i tehdy, pokud je přístroj vypnutý.

Varování:

- Zapnutý přístroj nesmí být ponechán bez dozoru.
- Maximální doba ozařování nesmí překročit 15 minut. Malé děti se zvýšenou teplotou nesmí být ozařovány. Hrozí nebezpečí přehřátí těla.
- Zamezte působení jiných zdrojů tepelného záření, jako je např. sluneční světlo nebo další zdroje záření, protože by mohlo dojít ke zvýšení tělesné teploty vašeho miminka.
- Při zahřívání je třeba za každých okolností dodržet minimální vzdálenost 100 cm mezi tepelným zářičem a stolem.
- Tento přístroj není vybaven zařízením pro regulaci teploty v místnosti. Topné těleso se nesmí používat v malých prostorech obývaných osobami, které nejsou schopny opustit místnost bez cizí pomoci.
- Tento výrobek není hračka! Nedovolte dětem, aby si s přístrojem hrály.
- Nebezpečí uškrcení! Abyste zabránili uškrcení napájecím kabelem, zajistěte kabely tak, aby byly mimo dosah dětí.

Pozor:

- Nebezpečí zranění: Nedotýkejte se přístroje, pokud je zapnutý.
- Nepoužívejte přístroj v dosahu dětí. Zajistěte napájecí kabel a ujistěte se, že za něj nikdo nemůže nechtěně zatáhnout a způsobit pád přístroje.
- Osoby (včetně dětí), které s ohledem na své psychické, senzorické či duševní schopnosti nebo s ohledem na svou nezkušenost či neznalost nejsou schopné používat přístroj bezpečně, by takového přístroje neměly používat bez dohledu nebo poučení odpovědnou osobou.

C Montáž se stojánkem

Výkres k popisu najdete na prvních stránkách.

1. Zasuňte 5 nožek (A2) do hvězdice (A1) tak.
2. Navrch položte kryt nožek (A3).
3. Do otvoru zasuňte spodní část trubky (A4).
4. Trubku ve spodní části zafixujte plastovým šroubem (A5).
5. Na spodní část trubky navlékněte kabelovou úchytku (A7).
6. Na spodní část trubky nasaďte prostřední část trubky (A8). a prostřední částí trubky otáčejte, dokud se nebudou otvory v obou částech trubek krýt. Prostřední část trubky zafixujte pomocí šroubu, který je součástí dodávky, a za použití křížového šroubováku.
7. Zbývající kabelové úchytky nasuňte na prostřední trubku a horní zásuvnou trubku (A9) zasuňte do prostřední zásuvné trubky. Upevněte horní zásuvnou trubku dodaným šroubem pomocí křížového šroubováku.
8. Odstraňte z přístroje montážní desku tak, jak je uvedeno na obrázku.
9. Nasaďte nyní tepelný zářič na přebalovací stůl (A10) na stojan a upevněte ho plastovým šroubem (A6).
10. Uvolněte šedivý zajišťovací šroub na horní zásuvné trubce a pomocí teleskopické tyče nastavte požadovanou výšku tepelného zářiče na přebalovací stůl. Dbejte na to, aby byla dodržena vzdálenost 100 cm od přebalovacího stolu. Utažením zajišťovacího šroubu upevněte tepelný zářič na přebalovací stůl v požadované výšce.
11. Kabel zajistěte pomocí kabelových úchytek.
12. Tepelný zářič na přebalovací stůl umístěte na požadované místo s ohledem na minimální vzdálenosti v místnosti a mimo dosah dětí. Ujistěte se, že stojan stojí pevně a stabilně na rovném povrchu.

A Rozsah dodávky

B Popis částí

B1 Tepelný zářič se 2 trubicemi
B2 Ukazatel stupně vytápění
B3 Spínač pro aktivací/deaktivací funkce automatického vypnutí (časovač)
B4 Šňůrka pro zapnutí/vypnutí přístroje

Upozornění: Pokud jste na stojan nainstalovali méně než 5 nožek (např. z prostorových důvodů), je nezbytné, abyste stabilitu tepelného zářiče na přebalovací stůl zajistili jiným způsobem. Tepelný zářič na přebalovací stůl nikdy neumisťujte volně do prostoru s méně než 5 nožkami!
Tepelný zářič na přebalovací stůl umístěte na požadované místo s ohledem na minimální vzdálenosti v místnosti a mimo dosah dětí. Ujistěte se, že stojan stojí pevně a stabilně na rovném povrchu.

D Montáž na stěnu

1. Odstraňte z přístroje montážní desku tak, jak je uvedeno na obrázku.
2. Přidržte držák na stěnu na stěně, dodržte přitom minimální vzdálenosti a tužkou na ni obkreslete otvory pro šrouby. Vodorovné vyrovnání zkontrolujte za použití vodováhy.
3. Držák přišroubujte na stěnu pomocí šroubů a hmoždinek, jež jsou součástí dodávky.
4. Tepelný zářič na přebalovací stůl nasaďte do k tomu určených drážek na držáku na stěnu.
5. Tepelný zářič na přebalovací stůl přišroubujte k nástěnnému držáku pomocí šroubů, které jste odstranili podle obr. D1.

Bezpečnostní pokyny k montáži na stěnu:

- Tepelný zářič na přebalovací stůl se smí montovat na stěnu pouze stacionárně a vodorovně. Montáž na strop je nepřípustná!
- Tepelný zářič na přebalovací stůl se nesmí montovat na dřevo, plast nebo jiné hořlavé materiály ani pod síťové zásuvky.

E Uvedení do provozu

1. Zapojte síťovou zástrčku do síťové zásuvky.
2. Tepelný zářič zapnete zatažením za šňůrku. Tepelný zářič má dva nastavitelné stupně vytápění: 400 W (stupeň „1") a 800 W (stupeň „2").
3. Opětovným zatažením za šňůrku můžete změnit stupeň vytápění nebo přístroj vypnout (stupeň „0").

F Funkce automatického vypnutí

1. Chcete-li aktivovat funkci automatického vypnutí, přepněte spínač časovače na spodní straně přístroje do polohy „ON". Přístroj se za 10 minut automaticky vypne.
2. Chcete-li přístroj po automatickém vypnutí znovu zapnout, máte dvě možnosti:
   - Přepněte klopný přepínač do polohy „OFF", nebo
   - opakovaně zatáhněte za šňůrku, dokud se nezobrazí stupeň vytápění „0".

Po dalším zatažení za šňůrku můžete nastavit stupeň „1" nebo „2", a tím přístroj znovu zapnout.

Automatická funkce překlopení a vypnutí

Přístroj disponuje automatickou funkcí překlopení a vypnutí. Zvětší-li se úhel na více než 25° (například při převrácení stojánku nebo v případě montáže na strop), dojde k přerušení napájení přístroje elektřinou. Zvětší-li se úhel na více než 25° (například v případě montáže na strop), dojde k přerušení napájení přístroje elektřinou.

Pozor: Po vyrovnání polohy se tepelný zářič znovu automaticky zapne.

Odstraňování závad

Problém	Možné příčiny	Co dělat?
Tepelný zářič nehřeje, přestože je zapnutý na stupeň „1" nebo „2".	• Síťová zástrčka není správně zapojená. • Je aktivovaná funkce automatického vypnutí (časovač). • Je aktivovaná automatická funkce překlopení a vypnutí, úhel tepelného zářiče přesáhl 25°.	• Zkontrolujte síťovou zástrčku. • Přepněte časovač do polohy „OFF" nebo přístroj nejprve opakovaným taháním za šňůrku vypněte a potom znovu zapněte. • Ujistěte se, že tepelný zářičje stacionárně a vodorovně namontován na stěnu, resp. že stojan stojí vzpřímeně.

Čištění, údržba

Před zahájením čištění se ujistěte, že je přístroj vypnutý a studený (vytáhněte elektrickou zástrčku ze zásuvky). Povrch přístroje otřete suchým nebo mírně navlhčeným hadříkem. Čištění reflektoru a topných tyčí smí provádět pouze odborníci. Přístroj není vodotěsný, a proto nesmí být ponořován do vody ani vystavován přímé vlhkosti. Tento výrobek nevyžaduje žádnou speciální údržbu. Opravy přístroje smí provádět pouze odborníci.

Upozornění k ochraně životního prostředí

Vysloužilá elektronická zařízení jsou suroviny a nepatří do domovního odpadu, nýbrž je třeba je odevzdávat na sběrná místa určená k recyklaci elektrických zařízení. Spotřebitelé jsou ze zákona povinni likvidovat vysloužilá elektrická zařízení řádným způsobem. Opakované použití, recyklace materiálů nebo jiné formy recyklace vysloužilých zařízení představují důležitý přínos k ochraně životního prostředí. Na místo příslušné k likvidaci odpadu se informujte na svém obecním úřadě. Vedle uvedený symbol poukazuje na povinnost řádné likvidace odpadu.

Záruka

Uschovejte si prosím doklad o koupi, návod k použití a číslo výrobku. Nároky na záruku nebo nároky z příslibu záruky lze uplatnit pouze u prodejce. Všechny technické údaje, informace a vlastnosti výrobku popsaného v tomto díle byly sestaveny podle nejlepšího vědomí a jsou aktuální ke dni zveřejnění. Informace poskytnuté firmou reer by měly být správné a srozumitelné. Firma reer přesto nepřebírá žádnou odpovědnost za možné chyby v tomto dokumentu a vyhrazuje si právo provádět změny designu nebo specifikací výrobku bez předchozího upozornění.

Upozornění k autorským právům

Rozmnožování a předávání informací obsažených v tomto díle chráněném autorským právem v jakékoliv formě nebo jakýmkoliv způsobem, ať už graficky, elektronicky nebo mechanicky, pořizováním fotokopií, nahráváním na pásky nebo ukládáním do systémů vyhledávání dat, a to i formou výňatků, je podmíněno předchozím písemným souhlasem firmy reer.

GB

2-in-1 FeelWell changing table heater

USER MANUAL // Art.no.:1928

IMPORTANT! PLEASE READ THE FOLLOWING INSTRUCTIONS CAREFULLY AND RETAIN FOR FUTURE REFERENCE!

Technical specifications

- Dimensions: approx. 52 cm × 155–185 cm (W × H)
- Output/nominal voltage: 400–800 W / 230 V
- Protection type: IP20 (Keep device dry!)
- Protection class I
- Cord length: approx. 185 cm (with safety plug)
- Safety function: unit automatically switches off when tilted (tilt angle of around 25°)
- Net weight: approx. 6 kg
- Geprüfte Sicherheit (GS; "Tested Safety"):
- Heat radiation and temperature distribution tested in accordance with the medical product standard (IEC60601-2-21:2009, AMD1:2016)
- GS-approved

Safety instructions:

The instructions in the manual must be followed to avoid damaging the changing table heater. At worst, the unit may constitute a safety or accident hazard for your child, yourself or others.

Safety instructions regarding installation

- This product is not intended as a main heating unit!
- The unit may not be used in small rooms that are occupied by people who cannot leave the room independently.
- Please use the article only for its intended purpose.
- The unit is for personal use only, and is not intended for commercial operation.
- Improper use will lead to the loss of any warranty entitlement.
- Do not use the unit outdoors.
- Remove all packaging material before use.
- Check the unit for visible damage before each use. Do not use the unit if it or the power cord has been damaged.
- Check whether the information on the rating plate corresponds to your mains voltage.
- Do not subject the device to physical shocks.
- Do not move the unit during operation!
- Repairs must be carried out by qualified and skilled personnel only. Improper repairs may pose considerable risks to the user – this includes changing the power lead.

Warnings

Fire hazard:

- Do not cover! Never place anything on the unit, even when it has cooled down.
- Take note of minimum distances! Position the unit at least 65 cm away from combustible materials, such as wood, textiles, etc. A minimum distance of 35 cm between the heater and the ceiling must be observed.
- The unit must be connected directly to the power socket. Do not connect any control devices, such as timer switches, remote control switches, etc., to the unit.
- Keep the supply line away from all hot equipment components, as well as other electrical appliances.
- There is a risk of fire if these instructions are not followed! In case of an emergency, make sure you know in advance where the nearest fire extinguisher is located. In the event of a fire, please pull the plug out immediately and tackle the fire.

Danger:

- To avoid the risk of electric shock and/or fire hazard, do not submerge the unit or the plug in water, other fluids or flammable cleaning materials.
- Risk of electric shock! Do not use this unit close to bath tubs, showers, sinks or other containers filled with water. Never touch the plug or unit with wet hands! Proximity to water also represents a hazard when the unit is switched off.

Warning:

- The unit may never be used without supervision.
- The maximum exposure period may not exceed 15 minutes. Small children with a raised temperature may not be subject to exposure. There is a risk that their body will overheat.
- Avoid additional heat radiation, such as sunlight or other sources of radiation, as this can cause your baby's body temperature to rise.
- A minimum distance of 100 cm between the heater and the table must be observed at all times.
- This unit is not equipped with a setting to regulate room temperature. The heating unit may not be used in small rooms that are occupied by people who cannot leave the room independently.
- This product is not a toy! Do not allow children to play with the unit.
- Risk of strangulation! The power lead must be secured out of the reach of children to avoid any risk of strangulation.

Caution:

- Risk of injury: Do not touch the unit during operation.
- Do not use the unit within the reach of children. Secure power leads and ensure that they cannot be pulled on by mistake, causing the unit to fall to the ground.
- This equipment is not intended for use by persons (including children) with reduced physical, sensory or mental capabilities, or lack of experience or knowledge, unless they are supervised whilst using it or have been shown how to use it correctly by a person responsible for their safety.

C Assembly with pedestal

A drawing for descriptive purposes can be found on the first pages.

1. Insert the 5 feet (A2) into the foot connector system (A1) as shown in
2. Place the foot cover (A3) on top.
3. Insert the lower attachment tube (A4) into the opening.
4. Fix the lower attachment tube in position by inserting the plastic screw (A5) from below.
5. Slide a cable holder (A7) over the lower attachment tube.
6. Connect the middle attachment tube (A8) with the groove to the lower attachment tube as shown and turn the middle attachment tube until the holes in both tubes align. Fix the middle attachment tube into place using the supplied screw and a Philips screwdriver.
7. Push the remaining cable holders over the middle tube and connect the top attachment tube (A9) to the middle attachment tube. Fix the top attachment tube using the screw supplied and with the aid of a Philips screwdriver.
8. Remove the assembly plate from the unit as shown.
9. Now place the changing table heater (A10) on the stand and fix using the plastic screw (A6).
10. Loosen the grey set screw on the top attachment tube and move the changing table heater to the desired height using the telescopic pole. Ensure a minimum distance from the changing table of 100 cm. Fix the height by tightening the set screw.
11. Secure the cable in the cable holders.
12. Place the changing table heater in the desired location, taking into account minimum distances in the room and out of the reach of children. Ensure that the stand is on a level surface and cannot tip over.

Please note: If fewer than five feet are used during installation (e.g. for reasons of space), the stability of the changing table heater must be guaranteed by the user in another way. Never place the changing table heater freestanding in the room with fewer than five feet!
Place the changing table heater in the desired location, taking into account minimum distances in the room and out of the reach of children. Ensure that the stand is on a level surface and cannot tip over.

A Scope of delivery

B Part description

B1 Heater with 2 heating tubes
B2 Heat setting indicator
B3 Switch for switching the automatic switch off function (timer) on/off
B4 Pull cord for switching the unit on/off

D Wall-mounted assembly

1. Remove the assembly plate from the unit as shown.
2. Hold the wall bracket on the wall taking into account the minimum distances and mark the drill holes with a pencil.
3. Use a spirit level to position it horizontally.
4. Bolt the wall bracket to the wall using the supplied screws and wall plugs.
5. Slide the changing table heater into the relevant grooves on the wall bracket.
6. Screw the changing table heater to the wall bracket using the screws removed in fig. D1.

Safety instructions for wall mounting:

- The changing table heater may only be mounted on the wall in a fixed position and horizontally. It may not be attached to the ceiling!
- The changing table heater must not be mounted on wood, plastic or other flammable materials or under plug sockets.

E Putting into operation

1. Insert the mains plug into the power socket.
2. 2. Pull the pull cord to switch the heater on. The heater can be set to two heat settings: 400 W (setting "1") and 800 W (setting "2").
3. 3. By pulling on the pull cord again, the heat setting can be changed or the unit can be switched off again (setting "0").

F Automatic switch-off function

1. To activate the automatic switch-off function, switch the timer switch on the bottom of the unit to the „ON" position. The unit switches off automatically after 10 minutes.
2. There are 2 ways of switching the unit on after automatic switch-off:
   - Move the rocker switch to the „Off" position or
   - pull the pull cord, until the heat setting indicator shows „0".

If the pull cord is pulled again on heat setting „1" or „2", the unit is switched on again.

Automatic switch-off if tilted.

The unit has an automatic switch-off function if tilted. If the angle exceeds 25° (for example if the pedestal tips over or if the unit is mounted on the ceiling), the power supply to the unit is cut. If the angle exceeds 25° (for example if the unit is mounted on the ceiling), the power supply to the unit is cut.

Caution: The unit switches back on automatically, when it is upright again.

Troubleshooting

Issue	Possible causes	Remedial action?
No heat radiation despite heat setting indicator showing „1" or „2".	• The power plug is not connected properly. • The automatic switch-off function (timer) is activated. • The automatic tilt switch-off function is activated, because the angle of the heater exceeds 25°.	• Check the power plug. • Turn the „Timer" to „Off" or switch the unit off and then on again by repeatedly pulling the pull cord. • Ensure that the heater is attached to the wall in a fixed position and horizontally or that the stand is upright.

Cleaning, maintenance

Before you commence cleaning, make sure that the unit is switched off and cool (pull plug out). Clean the surface with a dry or slightly damp cloth. The reflector and heating rods should only be cleaned by skilled personnel. The unit is not waterproof and so should not be immersed in water or exposed to direct moisture. This product does not require any special maintenance. Repairs to the unit must be carried out by skilled personnel only.

Notes on environmental protection

Waste electronic equipment consists of raw materials and should be disposed of at a collection point for recycling electrical equipment and not with household waste. Consumers are legally obliged to dispose of waste electronic equipment properly.
Reuse, material recycling and other forms of recycling old equipment make an important contribution to protecting our environment.
Please ask your local authority for the appropriate disposal point.
The adjacent symbol indicates the obligation to proper disposal.

Warranty

Please retain your receipt, the user manual and part number. Warranty claims or claims from promises of guarantee must be processed by the dealer.

The technical specification, instructions and characteristics of the product described herein have been compiled to the best of our knowledge and belief and are correct at the time of printing.

Any instructions provided by reer should be correct and authoritative. Nevertheless,reer does not accept liability for potential errors in this document and reserves the right to make changes to the product design and/or specifications without prior notice.

Copyright information

Reproduction and disclosure of information contained in this copyright-protected document, in any form or by any means - graphical, electronic or mechanical by photocopying, recording on tape or storage in a data retrieval system (even in part), require prior written consent from reer.

FR

Le radiateur thermique infrarouge 2en1 FeelWell pour table à langer MODE D'EMPLOI // Art. Núm. :1928

IMPORTANT ! LES NOTICES SUIVANTES SONT À LIRE SOIGNEUSEMENT ET À CONSERVER POUR UNERELECTURE ULTÉRIEURE !

Caractéristiques techniques

- Dimensions : env. 52 cm × 155–185 cm (l × H)
- Puissance / tension nominale : 400–800W / 230V
- Indice de protection: IP20 (garder l'appareil dans un endroit sec !)
- Classe de protection I
- Longueur de câble : env. 185 cm (avec fiche à contact de protection)
- Fonction de sécurité : l'appareil s'éteint automatiquement lorsqu'il est incliné (angle d'inclinaison d'environ 25°)
- Poids net : env. 6 kg
- Sécurité testée (GS) : Rayonnement thermique et distribution de température vérifiés conformément à la norme médicale (IEC60601-2-21:2009, AMD1:2016)
- testée GS

Consignes de sécurité :

Respectez les instructions d'utilisation afin de ne pas endommager le radiateur.
Sinon vous risquez de vous blesser, de blesser votre enfant ou de mettre en danger les personnes à proximité."

Consignes de sécurité concernant l'installation

- ¡No utilice este producto como calefactor principal!
- L'appareil ne doit pas être utilisé dans les petites pièces occupées par des personnes qui ne sont pas en mesure de quitter la pièce de manière autonome.
- Veuillez n'utiliser cet article que pour l'usage auquel il est destiné.
- N'utilisez l'appareil qu'à des fins privées, il n'est pas destiné à un usage commercial.
- Une utilisation non conforme entraîne la perte du droit à la garantie.
- N'utilisez pas l'appareil à l'extérieur.
- Enlevez tout emballage avant l'utilisation.
- Avant chaque utilisation, contrôlez que l'appareil ne présente pas de défaut apparent. N'utilisez pas l'appareil s'il est endommagé ou si le cordon d'alimentation est endommagé.
- Vérifiez que les données sur la plaque signalétique correspondent à votre tension.
- Ne soumettez pas l'appareil à des chocs mécaniques.
- Ne pas déplacer l'appareil lorsqu'il est en en fonctionnement !
- Les réparations doivent impérativement être confiées à un professionnel. Des réparations incorrectes peuvent entraîner un danger considérable pour l'utilisateur - cela s'applique également au remplacement du cordon d'alimentation.

Mises en garde

Risque d'incendie :

- Ne pas couvrir ! Ne placez jamais rien sur le dessus de l'appareil, même lorsqu'il a refroidi.
- Respecter les distances minimales ! Placez l'appareil à une distance minimale de 65 cm des matériaux inflammables tels que le bois, les textiles, etc. La distance entre le chauffage d'appoint et le plafond doit être maintenue à au moins 35 cm.
- Branchement direct sur la prise de courant. Ne connectez sur l'appareil aucun dispositif de commutation externe, tel qu'une minuterie, un interrupteur avec commande à distance, etc.
- Éloignez le câble d'alimentation de toute surface chaude et n'approchez pas le câble d'autres appareils au radiateur.
- Le non-respect de ces instructions peut entraîner un risque d'incendie ! Pour prévenir les cas d'urgence, vérifiez au préalable où se trouve l'extincteur le plus proche. En cas d'incendie, veuillez débrancher immédiatement la prise et lutter contre l'incendie.

Danger:

- Afin de diminuer le risque de choc électrique et/ou d'incendie, ne pas tremper l'appareil ou l'adaptateur dans l'eau, d'autres liquides ou des produits de nettoyage inflammables.
- Risque de choc électrique ! Ne pas utiliser cet appareil à proximité de baignoires, douches, lavabos ou autres récipients contenant de l'eau. Ne jamais toucher la prise de courant ou l'appareil avec les mains mouillées ! La proximité de l'eau représente toujours un danger, même lorsque l'appareil est éteint.

Mise en garde :

- Ne jamais utiliser l'appareil sans surveillance.
- La durée de rayonnement maximale ne doit pas dépasser 15 minutes. Ne pas exposer aux rayons des petits enfants ayant une température élevée. Cela évite le risque de surchauffer le corps.
- Évitez les rayonnements supplémentaires, comme les rayons directs du soleil ou d'autres sources de rayonnement car cela peut augmenter la température du corps de votre bébé.
- Respectez impérativement une distance minimale de 100 cm entre radiateur et table à langer.
- Cet appareil n'est pas équipé d'un dispositif pour contrôler la température ambiante. L'appareil de chauffage ne doit pas être utilisé dans les petites pièces occupées par des personnes qui ne sont pas en mesure de quitter la pièce de manière autonome.
- Cet article n'est pas un jouet ! Ne laissez pas les enfants jouer avec cet appareil.
- Risque de strangulation ! Afin d'éviter que l'enfant ne s'étrangle, conservez le câble hors de sa portée.

Attention :

- Risque de blessure : Ne touchez pas l'appareil lorsqu'il est en fonctionnement.
- N'utilisez pas l'appareil à proximité des enfants. Fixez le cordon d'alimentation et veillez à ce qu'il ne soit pas tiré accidentellement et que l'appareil ne tombe pas au sol.
- Les personnes (y compris les enfants) dont les capacités physiques, sensorielles ou mentales ou le manque d'expérience ou de connaissances ne leur permettent pas d'utiliser l'appareil en toute sécurité, ne doivent utiliser ces appareils que sous la surveillance ou qu'avec les instructions d'une personne responsable.

C Radiateur sur pied

Vous trouverez un dessin descriptif de l'appareil sur les premières pages.

1. Mettez les 5 branches (A2) dans la pièce centrale (A1) du piètement.
2. Couvrez cette pièce du cache (A3).
3. Mettez la partie inférieure du tube (A4) dans l'alésage de la pièce centrale.
4. Fixez cette partie du tube par le dessous à l'aide du boulon en plastique (A5).
5. Glissez l'attache câble (A7) sur la partie inférieure de ce tube.
6. Mettez la partie médiane (A8) du tube dans le tube inférieur, puis tournez la partie centrale pour faire chevaucher les trous à l'extrémité des deux tubes. Avec un tournevis cruciforme et la vis fournie, fixez la partie inférieure du tube à la partie médiane.
7. Faites glisser les supports de câbles restants sur le tube central et connectez le tube enfichable supérieur (A9) sur le tube enfichable central. Fixez le tube enfichable supérieur avec la vis fournie à l'aide d'un tournevis cruciforme.
8. Retirez la plaque de montage de l'appareil comme illustré.
9. Placez maintenant le radiateur pour la table à langer (A10) sur le support et fixez-le à l'aide de la vis en plastique (A6).
10. Ouvrez la vis de blocage grise du tube enfichable supérieur et réglez la hauteur souhaitée du radiateur de table à langer à l'aide de la tige télescopique. Veillez à respecter une distance de 100 cm par rapport à la table à langer. Fixez la hauteur en serrant la vis de blocage.
11. Fixez le câble dans les serre-câbles.

A Contenu de la livraison

B Désignation des composants

B1 Radiateur thermique à 2 tubes infrarouge
B2 Affichage de la puissance de chauffe
B3 Bouton pour mise en route et arrêt de la fonction de coupure automatique (Timer)
B4 Tirette pour Marche/Arrêt

12. Placez le radiateur pour table à langer à l'endroit souhaité, en tenant compte des distances minimales dans la pièce et hors de portée des enfants. Veillez à ce que le support soit placé sur une surface plane afin qu'il ne risque pas de basculer.

Remarque : Dans le cas d'une installation inférieure à 1,5 m (notamment par manque de place) l'utilisateur doit trouver une autre manière pour garantir la stabilité du radiateur de table à langer. Ne placez jamais le radiateur de table à langer à moins d'1,5 m à quelque endroit dans la pièce !
Placez le radiateur pour table à langer à l'endroit souhaité, en tenant compte des distances minimales dans la pièce et hors de portée des enfants. Veillez à ce que le support soit placé sur une surface plane afin qu'il ne risque pas de basculer.

D Radiateur sur support mural

1. Retirez la plaque de montage de l'appareil comme illustré.
2. En respectant les distances minimales indiquées dans le graphisme de la notice, plaquez la plaque de montage au mur et positionnez-la horizontalement (avec un niveau à bulle d'eau).
3. Utilisez un niveau à bulle pour l'alignement horizontal. Percez les trous, insérez les chevilles et fixez la plaque de montage avec les vis fournies en contrôlant l'horizontalité.
4. Glissez le radiateur dans les fentes prévues sur la plaque de montage.
5. Vissez le radiateur de table à langer sur le support mural avec les vis extraites à la Fig. D1.

Consignes de sécurité pour le montage mural :

- Le radiateur de la table à langer doit être monté au mur uniquement dans une position fixe et horizontale. L'installation au plafond n'est pas autorisée !
- Le radiateur ne doit pas être monté sur supports en bois, en plastique, sur matériaux inflammables ni être fixé en dessous de prises de courant.

E Mise en service

1. Mettez la fiche dans la prise secteur.
2. Tirez sur le cordon pour allumer le radiateur. Le radiateur est réglable sur deux niveaux de chauffage, 400 W (niveau « 1 ») et 800 W (niveau « 2 »).
3. En tirant à nouveau sur le cordon, il est possible de modifier le niveau de chauffage ou d'éteindre à nouveau l'appareil (niveau « 0 »).

F Fonctionnement temporisé

1. Mettez le bouton „Timer" en bas du radiateur sur ON pour activer la minuterie d'arrêt automatique. L'appareil s'arrête automatiquement après 10 minutes de fonctionnement.
2. Pour rallumer le radiateur après un arrêt temporisé, vous disposez de 2 possibilités :
   - Mettre l'interrupteur à bascule „Timer" sur OFF ou
   - Tirer la tirette jusqu'à ce que l'affichage de la puissance de chauffe „0" apparaisse.

A la prochaine action de la tirette, l'appareil est rallumé en position „1" ou „2".

Kipp-Abschalt-Funktion

L'appareil est équipé d'un arrêt automatique en cas de renversement. Si la différence avec la position horizontale est supérieure à 25° (par ex. en cas de basculement du piètement ou de montage au plafond), le courant d'alimentation de l'appareil est coupé. Si l'angle était supérieur à 25° (p.ex. en cas de montage au plafond), l'alimentation de courant est coupée.

Attention : Après avoir redressé le piètement, le radiateur se remet en route automatiquement.

Dépannage

Problème	Causes possibles	Que faire ?
Pas de chauffage bien que l'affichage de la puissance de chauffe est sur position „1" ou „2".	• Le câble secteur n'est pas branché correctement. • L'arrêt temporisé (Timer) est activé. • L'arrêt automatique en cas de basculement est activé puisque l'angle du radiateur dépasse les 25°.	• Vérifiez que la fiche est dans la prise de courant et que la prise est sous tension. • Mettez le minuteur „Timer" sur „OFF" ou bien passez à l'arrêt en tirant la tirette, puis rallumez le radiateur. • Assurez-vous que le radiateur soit monté horizontalement et de manière fixe sur le mur et que le support soit fixé en position verticale.

Nettoyage, entretien

Avant de commencer le nettoyage, assurez-vous que l'appareil est éteint et froid (débrancher le cordon d'alimentation). Nettoyer la surface avec un chiffon sec ou légèrement humidifié. Ne faites nettoyer le réflecteur et les barres que par un spécialiste. L'appareil n'est pas étanche et ne doit donc pas être immergé dans l'eau, ni exposé directement à l'humidité. Ce produit ne nécessite pas de maintenance spéciale. Les réparations de l'appareil doivent être effectuées uniquement par un spécialiste.

Informations sur la protection environnementale

Les anciens appareils électroniques sont fabriqués avec des matières premières et ne vont pas dans les ordures ménagères. Ils doivent néanmoins être récoltés dans un centre de collecte destiné au recyclage des appareils électriques. Selon la loi, les consommateurs sont tenus de trier correctement leurs anciens appareils électriques.
Grâce à la réutilisation, à l'exploitation des matières premières ou à d'autres formes d'usage d'anciens appareils électriques, vous contribuez grandement à la protection de l'environnement.
Pour savoir où se trouve le centre de tri existant dans votre commune, demandez aux autorités locales.
Le symbole ci-contre indique l'obligation de trier correctement ses déchets.

Garantie

Veuillez conserver la preuve d'achat, le mode d'emploi et le numéro d'article. Les droits à la garantie ou les réclamations en vertu de la garantie sont à définir exclusivement avec le commerçant.
Les caractéristiques techniques, les informations et les spécificités du produit décrit dans ces pages sont établies en toute bonne foi, et répondent au stade actuel de la technologie.
Les informations fournies par reer devraient être correctes et fiables. La société reer ne peut cependant assumer aucune responsabilité pour les possibles erreurs présentes dans ce document et se réserve le droit de procéder, sans préavis, à des modifications sur la conception et les spécifications du produit.

Informations de copyright

Toute reproduction ou retransmission à tout tiers des informations de ce document, protégé aux termes de la législation sur les droits d'auteur, sous quelque forme que ce soit, graphique, électronique ou mécanique, notamment par photocopie, enregistrement sur bande ou stockage dans une banque de données (même en extraits) nécessite l'autorisation préalable par écrit de la société reer.

PL

2w1 FeelWell Promiennik ciepła do przewijaka dla niemowląt INSTRUKCJA UŻYTKOWANIA // Nr art.:1928

UWAGA! Z NASTEPUJACINSTRUKCJ NALEZY SIE DOKŁADNIE ZAPOZNAC I ZACHOWAC DO PÓZNIEJSZEGO WGLADU!

Dane techniczne

- Wymiary: ok. 52 cm × 155–185 cm (szer. × wys.)
- Moc / napięcie znamionowe: 400–800 W / 230 V
- Stopień ochrony: IP20 (Chronić urządzenie przed wilgocią!)
- Klasa ochronności I
- Długość przewodu: ok. 185 cm (z wtyczką ze stykiem ochronnym)
- Funkcja zabezpieczająca: W przypadku przechylenia urządzenie wyłącza się automatycznie (kąt przechylenia ok. 25°)
- Masa netto: ok. 6 kg
- Znak jakości Geprüfte Sicherheit (GS): Promieniowanie cieplne oraz rozkład temperatury sprawdzone według standardu dla wyrobów medycznych (IEC60601-2-21:2009, AMD1:2016)
- Posiada znak GS

Wskazówki dotyczące bezpieczeństwa:

Przestrzegaj instrukcji zawartych w niniejszej instrukcji, gdyż w przeciwnym razie występuje niebezpieczeństwo uszkodzenia promiennika ciepła do przewijaka dla niemowląt. W najgorszym przypadku Twoje dziecko, Ty lub inne osoby mogą zostać narażone na niebezpieczeństwo lub odnieść obrażenia.

Wskazówki dotyczące bezpieczeństwa podczas instalacji

- Produkt nie nadaje się do użytku jako główne urządzenie grzewcze!
- Urządzenie nie może być wykorzystywane w niewielkich pomieszczeniach, zamieszkiwanych przez osoby, które nie mogą samodzielnie opuścić pomieszczenia.
- Urządzenia należy używać do celu zgodnego z przeznaczeniem.
- Urządzenie jest przeznaczone wyłącznie do użytku prywatnego, nie może być wykorzystywane do zastosowań przemysłowych.
- Nieprawidłowe użytkowanie prowadzi do utraty gwarancji.
- Nie należy stosować urządzenia na zewnątrz.
- Przed użyciem należy usunąć wszelkie materiały opakowaniowe.
- Przed każdym użyciem należy sprawdzić urządzenie pod kątem widocznych uszkodzeń. Nie używać urządzenia w przypadku uszkodzenia samego urządzenia lub kabla zasilającego.
- Sprawdzić, czy informacje na tabliczce znamionowej są zgodne z dostępnym napięciem sieciowym.
- Nie narażać urządzenia na uderzenia mechaniczne.
- Podczas użytkowania nie przemieszczać urządzenia!
- Naprawy należy zlecać wyłącznie fachowcom. Błędnie wykonane naprawy mogą prowadzić do poważnych zagrożeń wobec użytkownika - odnosi się to również do przewodu przyłączeniowego.

Ostrzeżenia:

Niebezpieczeństwo pożaru:

- Nie zakrywać! Nigdy nie kłaść nic na urządzeniu, nawet kiedy ostygnie.
- Przestrzegać minimalnych odległości! Umieścić urządzenie w odległości co najmniej 65 cm od materiałów palnych, takich jak np. drewno, materiały tekstylne itp. Należy koniecznie zachować odległość minimalną grzejnika promiennikowego do sufitu, wynoszącą 35 cm.
- Dozwolone jest wyłącznie bezpośrednie podłączenie do gniazdka sieciowego. Nie podłączać do urządzenia żadnych statecznników, jak np. zegar sterujący, przełącznik zdalny itp.
- Trzymaj przewód zasilający promiennika oraz przewody zasilające sąsiadujących urządzeń elektrycznych z dala od wszystkich gorących elementów urządzenia.
- Nieprzestrzeganie tych wskazówek powoduje zagrożenie pożarowe! Na wypadek sytuacji awaryjnej należy wcześniej ustalić, gdzie znajduje się najbliższa gaśnica. W razie pożaru należy natychmiast odłączyć wtyczkę od gniazdka i ugasić pożar.

Niebezpieczeństwo:

- Nie zanurzać urządzenia lub wtyczki sieciowej w wodzie, innych cieczach lub łatwopalnych środkach czyszczących, aby uniknąć ryzyka porażenia prądem oraz/lub pożaru.
- Niebezpieczeństwo porażenia prądem! Nie stosować urządzenia w pobliżu wanien kąpielowych, pryszniców, umywalek lub innych zbiorników napełnianych wodą. Nigdy nie dotykać wtyczki sieciowej lub urządzenia mokrymi rękami! Bliskość wody stanowi niebezpieczeństwo także wtedy, gdy urządzenie jest wyłączone.

Uwaga:

- Urządzenie nie może być użytkowane bez nadzoru.
- Nie przekraczać maksymalnego czasu naświetlania, wynoszącego 15 minut. Nie należy naświetlać małych dzieci, które mają podwyższoną temperaturę. Zachodzi niebezpieczeństwo przegrzania ciała.
- Unikaj dodatkowego napromieniowania jak np. światło słoneczne lub dodatkowe źródła promieniowania, gdyż może to być przyczyną podwyższenia temperatury ciała niemowlęcia.
- Koniecznie utrzymuj między promiennikiem a stołem odstęp wynoszący 100 cm.
- Urządzenie nie jest wyposażone w urządzenie do regulacji temperatury pomieszczenia. Grzejnik nie może być wykorzystywany w niewielkich pomieszczeniach, zamieszkiwanych przez osoby, które nie mogą samodzielnie opuścić pomieszczenia.
- Ten produkt nie jest zabawką! Dzieci nie mogą bawić się urządzeniem.
- Niebezpieczeństwo uduszenia! Aby zapobiec uduszeniu kablem zasilającym, należy przechowywać kabel poza zasięgiem dzieci.

Ostrożnie:

- Niebezpieczeństwo obrażeń: Nie dotykać urządzenia podczas pracy.
- Nie używać urządzenia w zasięgu dzieci. Zabezpieczyć kabel zasilający i zwrócić uwagę na to, by przypadkowe pociągnięcie nie spowodowało upadku urządzenia na podłogę.
- Osoby (również dzieci), które ze względu na swoje predyspozycje fizyczne, sensoryczne lub umysłowe, albo ze względu na brak doświadczenia życiowego lub wiedzy nie są w stanie bezpiecznie użytkować urządzenia, nie powinny tego czynić bez nadzoru albo instruktażu osoby odpowiedzialnej.

C Montage mit Standfuß

Rysunek do opisu znajduje się na pierwszych stronach.

1. Wetknij 5 stopek (A2) w system wtykowy mocowania stopek (A1)
2. Połóż na nich osłonę stopek (A3).
3. Wetknij rurę dolną (A4) do otworu.
4. Zamocuj dolną rurę wtykową od dołu przyu pomocy plastikowej śruby (A5).
5. Wsuń uchwyt przewodu (A7) na dolną rurę wtykową.
6. Wetknij środkową rurę wtykową (A8) ze szczeliną w sposób przedstawiony na rys. A6 na dolną rurę wtykową i obrócić środkową rurę wtykową tak, aby otwory obu rur pokryły się. Zamocuj środkową rurę wtykową przy pomocy znajdującej się w zestawie śruby, używając do tego wkrętaka krzyżowego.
7. Przesunąć pozostały uchwyt kablowy nad środkową rurę i umieścić górną rurę wtykową (A9) w środkowej rurze wtykowej. Przymocować górną rurę wtykową za pomocą dostarczonej śruby przy użyciu śrubokrętu krzyżakowego.
8. Usunąć płytę montażową z urządzenia w sposób przedstawiony na ilustracji.
9. Umieścić grzejnik promiennikowy nad przewijak (A10) na podstawie i przymocować za pomocą plastikowej śruby (A6).

A Zakres dostawy

B Nazwa podzespołu

B1 2-lampowy promiennik ciepła
B2 Sygnalizacja stopnia grzania
B3 Przełącznik do włączania/wyłączania automatycznej funkcji wyłączania (funkcja zegara sterującego)
B4 Sznurek do pociągania w celu włączania/wyłączania urządzenia

10. Odkręcić szarą śrubę nastawczą górnej rury wtykowej i ustawić żądaną wysokość grzejnika promiennikowego nad przewijak za pomocą drążka teleskopowego. Upewnić się, czy zachowany został odstęp od przewijaka, wynoszący co najmniej 100 cm. Ustalić wysokość dokręcając śrubę nastawczą.
11. Zabezpieczyć kabel w uchwytach kablowych.
12. Ustawić grzejnik promiennikowy nad przewijak w żądanym miejscu przy uwzględnieniu minimalnych odległości w pomieszczeniu oraz poza zasięgiem dzieci. Upewnić się, czy podstawa stoi na równym podłożu i jest zabezpieczona przed przewróceniem.

Wskazówka: W przypadku montażu mniej niż 5 nóżek (np. ze względu na ograniczoną ilość miejsca), konieczne jest zapewnienie stabilności grzejnika przez użytkownika w inny sposób. Nigdy nie ustawiać grzejnika promiennikowego nad przewijak samodzielnie w pomieszczeniu, gdy zamontowano mniej niż 5 nóżek! Ustawić grzejnik promiennikowy nad przewijak w żądanym miejscu przy uwzględnieniu minimalnych odległości w pomieszczeniu oraz poza zasięgiem dzieci. Upewnić się, czy podstawa stoi na równym podłożu i jest zabezpieczona przed przewróceniem.

D Montaż ścienny

1. Usunąć płytę montażową z urządzenia w sposób przedstawiony na ilustracji.
2. Przyłóż uchwyt ścienny do ściany przy uwzględnieniu odstępów minimalnych i ołówkiem zaznacz otwory dla wkrętów mocujących. W celu wypoziomowania urządzenia należy użyć poziomnicy.
3. Przykręć uchwyt ścienny do ściany za pomocą znajdujących się w zestawie wkrętów mocujących i kołków rozporowych.
4. Włóż promiennik ciepła do przewijaka dla niemowląt w przewidziane do tego celu szczeliny uchwytu ściennego.
5. Przykręcić grzejnik promiennikowy nad przewijak do uchwytu ściennego za pomocą śrub usuniętych na rys. D1.

Wskazówki dotyczące bezpieczeństwa przy montażu na ścianie:

- Grzejnik promiennikowy nad przewijak może być montowany do ściany wyłącznie w sposób stacjonarny i poziomy. Mocowanie do sufitu jest niedozwolone!
- Promiennika ciepła do przewijaka dla niemowląt nie wolno montować na drewnie, plastiku ani innych materiałach palnych, a także pod gniazdkami wtykowymi.

E Uruchomienie

1. Włóż wtyczkę sieciową do gniazdka.
2. Pociągnąć za sznurek, by włączyć grzejnik. Grzejnik można ustawić na dwa poziomy grzania, 400 W (poziom „1") oraz 800 W (poziom „2").
3. Ponowne pociągnięcie za sznurek umożliwia zmianę poziomu grzania lub wyłączenie urządzenia (poziom „0").

F Automatyczne wyłączanie

1. W celu aktywowania automatycznego wyłączania ustaw znajdujący się na spodzie urządzenia przełącznik zegara sterującego w pozycji „ON". Urządzenie wyłącza się automatycznie po 10 minutach.
2. W celu ponownego włączenia urządzenia po automatycznym wyłączeniu, dostępne są 2 możliwości:
   - Prosimy ustawić przełącznik dźwigniowy w pozycji „Off" lub
   - Pociągnij sznurek przełącznika, aż sygnalizator stopnia grzania pokaże „0".

Po ponownym pociągnięciu i ustawieniu stopnia grzania „1" lub „2" następuje ponowne włączenie urządzenia.

Automatyczna funkcja wyłączania po przechyleniu

Urządzenie wyposażone jest w automatyczną funkcję wyłączania po przechyleniu. Gdyby kąt był większy niż 25° (np. w wyniku przewrócenia się podstawy lub przy montażu na suficie) następuje przerwanie dopływu prądu do urządzenia. Gdyby kąt był większy niż 25° (np. przy montażu na suficie) następuje przerwanie dopływu prądu do urządzenia.

Uwaga: Po wyprostowaniu urządzenia, promiennik ciepła włącza się ponownie w sposób automatyczny.

Usuwanie usterek

Problem	możliwe przyczyny	Co robić?
Brak promieniowania cieplnego, pomimo że sygnalizator stanu grzania jest na „1" lub na „2".	• Wtyczka sieciowa została nieprawidłowo wetknięta. • Aktywowana jest funkcja automatycznego wyłączania (zegar sterujący). • Funkcja automatycznego wyłączania po przechyleniu jest aktywna, ponieważ kąt pochylenia promiennika ciepła przekroczył wartość 25°.	• Sprawdź wtyczkę sieciową. • Ustaw zegar sterujący („Timer") w położeniu „Off" lub najpierw wyłączurządzenie poprzez kilkakrotne pociągnięcie sznurka przełącznika, a następnie włączy. • Upewnić się, czy grzejnik został zamontowany do ściany w sposób stacjonarny i poziomy lub stabilnie stoi na podstawie.

Czyszczenie, konserwacja

Przed rozpoczęciem czyszczenia należy sprawdzić, czy urządzenie jest wyłączone i ostygnięte (odłączyć wtyczkę sieciową). Oczyścić powierzchnię suchą lub lekko zwilżoną ściereczką. Reflektor i pręt grzejny mogą być czyszczone wyłącznie przez specjalistę. Urządzenie nie jest wodoszczelne, dlatego nie może być zanurzane w wodzie lub narażane na bezpośrednie działanie wilgoci. Produkt nie wymaga specjalnej konserwacji. Naprawy mogą być przeprowadzane wyłącznie przez specjalistę.

Wskazówki dotyczące ochrony środowiska

Wysłużony sprzęt elektroniczny zawiera surowce i nie może być wyrzucany do śmieci, lecz powinien zostać oddany do punktu zbiórki urządzeń elektrycznych przeznaczonych do recyklingu. Konsumenci są prawnie zobowiązani do przepisowej utylizacji zużytych urządzeń elektrycznych. Ponowne zastosowanie, wykorzystanie materiałów lub inne formy recyklingu starych urządzeń to ważny wkład w ochronę środowiska naturalnego. Należy zapytać w urzędzie gminy o właściwy punkt utylizacji. Widoczny obok symbol przypomina o obowiązku prawidłowej utylizacji.

Gwarancja

Należy zachować dowód zakupu, instrukcję obsługi i numer artykułu. Roszczenia z tytułu rękojmi lub gwarancji należy załatwiać wyłącznie ze sprzedawcą.
Wszelkie dane techniczne, informacje i właściwości produktu opisanego w niniejszym dokumencie zostały sporządzone według najlepszej wiedzy i są zgodne ze stanem na dzień publikacji.
Informacje udostępniane przez firmę reer powinny być poprawne i wiarygodne. Mimo to firma reer nie ponosi odpowiedzialności za ewentualne błędy w niniejszym dokumencie i zastrzega sobie prawo do dokonywania zmian w projekcie produktu lub w specyfikacjach bez wcześniejszej zapowiedzi.

Informacje dotyczące praw autorskich

Kopiowanie i przekazywanie informacji z niniejszego dokumentu chronionego prawami autorskimi w jakiejkolwiek formie lub w jakikolwiek sposób – graficzny, elektroniczny lub mechaniczny, przez kopiowanie, nagrywanie na taśmę lub zapisywanie w systemach wyszukiwania danych, także we fragmentach – wymaga uprzedniej pisemnej zgody firmy reer.

DK

2in1 FeelWell puslebord-varmestråler

BRUGSVEJLEDNING // Varenummer:1928

VIGTIGT! DE EFTERFØLGENDE ANVISNINGER SKAL LÆSES GRUNDIGT OG OPBEVARES TIL SENERE OPSLAG!

Tekniske data

- Mål: ca. 52 cm × 155–185 cm (B × H)
- Effekt / mærkespænding: 400–800 W / 230 V
- Beskyttelsesart: IP20 (hold apparatet tørt!)
- Beskyttelsesklasse I
- Kabellængde: ca. 185 cm (med jordet stik)
- Sikkerhedsfunktion: Apparatet frakobler automatisk, hvis det tipper (tipvinkel på ca. 25°)
- Nettovægt: ca. 6 kg
- Testet sikkerhed (GS): Varmestråling og temperaturfordeling kontrolleret iht. standard for elektromedicinsk udstyr (IEC60601-2-21:2009, AMD1:2016)
- GS-testet

Sikkerhedsanvisninger:

Følg henvisningerne i vejledningen, da der ellers er fare for at puslebord-varmestråleren tager skade. I værste fald kan dit barn, dig selv og andre personer bringes i fare eller kvæstes.

Sikkerhedsanvisninger til installationen

- Dette produkt er ikke egnet til at være primært varmeapparat!
- Apparatet må ikke anvendes i små rum, der bebos af personer, som ikke selv kan forlade rummet.
- Brug venligst kun produktet til det tilsigtede formål.
- Anvend udelukkende apparatet til privat brug. Det er ikke beregnet til erhvervsmæssig brug.
- En uhensigtsmæssig anvendelse medfører tab af garantien.
- Anvend ikke apparatet udendørs.
- Fjern alt emballage inden anvendelsen.
- Kontrollér apparatet for åbenlyse beskadigelser inden enhver anvendelse. Anvend ikke apparatet, hvis selve apparatet eller netkablet er blevet beskadiget.
- Kontrollér om angivelserne på typeskiltet stemmer overens med deres netspænding.
- Udsæt ikke apparatet for mekaniske stød.
- Bevæg ikke apparatet under driften!
- Reparationer må kun udføres af en kvalificeret fagmand. Usagkyndig reparationer kan medføre alvorlige farer for brugeren – det gælder også for udskiftning af strømkablet.

Advarsler

Brandfare:

- Må ikke tildækkes! Læg aldrig noget på apparatet, heller ikke hvis det er afkølet.
- Overhold minimumsafstandene! Placér apparatet med mindst 65 cm afstand til brændbare materialer, som f.eks. træ, tekstiler osv. Varmelampens afstand på mindst 35 cm til loftet skal altid overholdes.
- Kun direkte tilslutning i stikkontakten. Tilslut ikke forkoblingsenheder, som f.eks. timer, fjernbetjent kontakt osv. ved apparatet.
- Hold altid afstand mellem ledninger og alle varme dele af stråleren, også ledninger på elektriske apparater i nærheden.
- Hvis disse henvisninger ikke overholdes, er der brandfare! Sørg på forhånd for at sikre dig, hvor den nærmeste brandslukker er placeret, i tilfælde af at der skulle opstå en nødsituation. Ved brand træk stikket venligst straks ud og bekæmp branden.

Fare:

- Dyp ikke apparatet eller netstikket i vand, andre væsker eller antændeligt rengøringsmiddel, så risikoen for elektrisk stød og/eller brandfare undgås.
- Risiko for elektrisk stød! Anvend ikke dette apparat i nærheden af badekar, brusere, håndvaske eller andre beholdere, der er fyldt med vand. Rør aldrig ved netstikket eller apparatet med våde hænder! Nærheden til vand udgør stadig en fare, hvis apparatet er frakoblet.

Advarsel:

- Apparatet må aldrig anvendes, hvis det ikke er under opsyn.
- Den maksimale bestrålingstid må ikke overskride 15 minutter. Småbørn med forhøjet temperatur må ikke bestråles. Der er fare for, at kroppen bliver overophedet.
- Undgå ekstra varmestråling, som f. eks. sollys eller ekstra strålingskilder, fordi de kan få barnets kropstemperatur til at stige.
- Strålingsafstanden på 100 cm mellem varmestråler og bordet skal altid overholdes.
- Dette apparat er ikke udstyret med en anordning til regulering af rumtemperaturen. Varmelampen må ikke anvendes i små rum, der bebos af personer, som ikke selv kan forlade rummet.
- Dette produkt er ikke legetøj! Lad ikke børn lege med apparatet.
- Fare for kvælning! For at forhindre kvælning med netkablet, skal du sikre kablerne, så de er uden for børns rækkevidde.

Forsigtig:

- Fare for kvæstelser: Rør ikke ved apparatet under driften.
- Anvend ikke apparatet inden for børn rækkevidde. Sørg for at sikre netkablet og vær opmærksom på, at der ikke trækkes i det ved en fejltagelse, og at apparatet dermed falder ned på gulvet.
- Personer (inklusive børn), der pga. deres fysiske sensoriske eller mentale evner eller deres manglende erfaring eller kundskaber ikke er i stand til at benytte produktet på en sikker måde, bør ikke bruge denne type apparater uden opsyn og vejledning fra en ansvarlig person.

C Montering på fod

Du kan finde en tegning til beskrivelsen på de første sider.

1. Sæt de 5 fødder (A2) ind i fodstiksystemet (A1).
2. Læg fodafdækningen (A3) henover.
3. Sæt det nederste stikrør (A4) ind i åbningen.
4. Fastgør det nederste stikrør nedefra med plastskruen (A5).
5. Skub kabelholderen (A7) hen over det nederste stikrør.
6. Sæt det midterste stikrør (A8) med slidsen som vist nederste stikrør og drej det midterste stikrør til hullerne på begge rør flugter. Fastgør det midterste stikrør med den medfølgende skrue ved hjælp af en krydskærv-skruetrækker.
7. Skub de resterende kabelholdere over det mellemste rør, og sæt det øverste stikrør (A9) på det mellemste stikrør. Fiksér det øverste stikrør med den medleverede skrue ved hjælp af en stjerneskruetrækker.
8. Fjern monteringspladen fra apparatet som afbildet.
9. Sæt nu bleskiftbordets varmelampe (A10) på standfoden og fastgør den med plastikskruen (A6).
10. Åbn den grå fastspændingsskrue på det øverste stikrør, og indstil den ønskede højde på bleskiftbordets varmelampe med teleskopstangen. Kontrollér, at afstanden til bleskiftbordet på 100 cm overholdes. Fiksér højden ved at lukke fastspændingsskruen.
11. Sørg for at sikre kablet i kabelholderne.
12. Stil bleskiftbordets varmelampe på det ønskede sted under hensyntagen til minimumsafstandene i rummet og uden for børns rækkevidde. Kontrollér, at standerfoden står sikkert på et lige underlag, så den ikke vipper.

A Leveringsomfang

B Komponentbetegnelse

B1 Varmestråler med 2 rør
B2 Varmetrin-indikator
B3 Kontakt til at aktivere/deaktivere den automatiske slukningsfunktion (timer)
B4 Træksnor til at tænde/slukke for apparatet

Henvisning: Ved en installation der er mindre end 5 fødder (f.eks. på grund af pladsårsager) skal standstabiliteten hos bleskiftbordets varmelampe garanteres af brugeren på en anden måde. Opstil aldrig bleskiftbordets varmelampe frit i rummet med mindre end 5 fødder!
Stil bleskiftbordets varmelampe på det ønskede sted under hensyntagen til minimumsafstandene i rummet og uden for børns rækkevidde. Kontrollér, at standerfoden står sikkert på et lige underlag, så den ikke vipper.

D Montering i væggen

1. Fjern monteringspladen fra apparatet som afbildet.
2. Hold vægholderen mod væggen under hensyntagen til mindsteafstandene og marker skruehullerne med en blyant. Brug et waterpas til vandret justering.
3. Skru vægholderen ind i vægge ved hjælp af de medfølgende skruer og dyvler.
4. Sæt puslebord-varmestråleren ind i de dertil beregnede slidser i vægholderen.
5. Skru bleskiftbordets varmelampe fast på vægholderen med de på fig. D1 fjernede skruer.

Sikkerhedsanvisninger ved vægmontering:

- Bleskiftbordets varmelampe må kun monteres stationært og vandret på væggen. Det er ikke tilladt at anbringe den i loftet!
- Puslebord-varmestråleren må ikke monteres på træ, plast eller andet brændbart materiale eller neden for stikdåser.

E Ibrugtagning

1. Sæt strømstikket ind i stikdåsen.
2. Træk i snoren for at tænde varmelampen. Varmelampen kan indstilles i to varmetrin, 400 W (trin „1") og 800 W (trin „2").
3. Hvis der trækkes i snoren igen, kan varmetrinnet ændres eller apparatet kan slukkes igen (trin „0").

F Automatisk stop

1. For at aktivere det automatiske stop indstilles timerkontakten på produktets underside til „ON". Produktet stopper automatisk efter 10 minutter.
2. Der findes 2 muligheder for at tænde produktet igen efter automatisk stop,:
   - Indstil vippekontakten til „Off" eller
   - træk i træksnoren til varmetrin-indikatoren står på „0".

Når der igen trækkes til varmetrin „1" eller „2", tændes varmestråleren igen.

Automatisk vælte-stopfunktion

Varmestråleren har en automatisk vælte-stopfunktion. Hvis vinkelen overskrider 25° (f. eks. hvis foden vælter eller ved loftmontering) afbrydes strømforsyningen til varmestråleren. Hvis vinkelen overskrider 25° (f. eks. ved loftmontering) afbrydes strømforsyningen til varmestråleren.

Bemærk: Når varmestråleren rettes op, tændes den automatisk igen.

Fejlafhjælpning

Problem	mulige årsager	Hvad kan du gøre?
Ingen varmestråling til trods for varmetrin-indikator viser „1" eller „2".	• Strømstikket er ikke forbundet korrekt. • Den automatiske slukkefunktion (timer) er aktiveret. • Den automatiske væltestopfunktion er aktiveret, da varmestrålerens vinkel overskrider 25°.	• Kontroller strømstikket. • Indstil „Timer" til „Off" eller sluk og derefter tænd for enheden ved gentagne gange at trække i træksnoren. • Kontrollér at varmelampen er monteret vandret og stationært på væggen, og at standfoden står lodret.

Rengøring, vedligeholdelse

Før du starter rengøringen, skal du kontrollere om apparatet er slukket og afkølet (træk netstikket ud). Rengør overfladen med en tør eller let fugtet klud. Lad kun reflektoren og varmestavene udskiftes af en fagmand. Apparatet er ikke vandtæt og må derfor ikke dyppes i vand eller udsættes for direkte fugtighed. Dette produkt kræver ingen speciel vedligeholdelse. Reparationer på apparatet må kun gennemføres af en fagmand.

Henvisninger til miljøbeskyttelsen

Udtjente elektroniske apparater er råstoffer og må ikke bortskaffes sammen med husholdningsaffaldet, men skal afleveres på et indsamlingssted til genbrug af elektriske apparater. Forbrugere er lovmæssigt forpligtede til at bortskaffe udtjente elektriske apparater fagligt korrekt.
Med genanvendelsen, den materielle genanvendelse eller andre former for genanvendelse af udtjente apparater, yder du et vigtigt bidrag til beskyttelse af vores miljø.
Spørg hos din kommunalforvaltning efter det ansvarlige bortskaffelsessted.
Symbolet ved siden af henviser til forpligtelsen om den fagligt korrekte bortskaffelse.

Garanti

Opbevar købsbevis, brugsanvisning og varenummer. Garantikrav eller krav fra garantitilsagn kan udelukkende gøres gældende over for forhandleren.
Alle tekniske data, informationer samt egenskaber for det produkt, der beskrives i dette materiale, er blevet sammensat efter bedste viden og er i overensstemmelse med offentliggørelsens aktuelle stand.
De informationer, der stilles til rådighed af reer skulle være korrekte og pålidelige. Firmaet reer overtager dog intet ansvar for mulige fejl i dette dokument og forbeholder sig retten til, uden forudgående meddelelse at foretage ændringer af produktdesignet og specifikationerne.

Ophavsretlige henvisninger

Duplikering og videregivelse af informationer i dette ophavsretligt beskyttede materiale i nogen som helst form eller på nogen måde, grafisk, elektronisk eller mekanisk, ved fotokopiering, optagelse på bånd eller lagring i et datahentningssystem, også i uddrag, kræver en forudgående skriftlig tilladelse fra firmaet reer.

IT

Radiatore per fasciatoio 2 in 1 FeelWell

ISTRUZIONI PER L'USO // Art. Nr.:1928

IMPORTANTE! LE SEGUENTI ISTRUZIONI DEVONO ESSERE LETTE CON ATTENZIONE E VANNO CONSERVATE PER ESSERE CONSULTABILI ANCHE IN FUTURO!

Dati tecnici

- Dimensioni: circa 52 cm × 155-185 cm (L × A)
- Potenza / tensione nominale: 400-800 W / 230 V
- Tipo di protezione: IP20 (Tenere asciutto il dispositivo!)
- Classe di isolamento I
- Lunghezza cavo: circa 185 cm (con spina con messa a terra)
- Funzione di sicurezza: l'apparecchio si spegne automaticamente in caso di ribaltamento (angolo di inclinazione di circa 25°)
- Peso netto: circa 6 kg
- Marchio Geprüfte Sicherheit (GS): Irradiazione di calore e uniformità di temperatura testate secondo lo standard per i prodotti medici (IEC60601-2-21:2009, AMD1:2016)
- sicurezza verificata

Avvisi di sicurezza:

Segua le indicazioni delle istruzioni, onde evitare il rischio di danni al radiatore scalda fasciatoio. Nel peggiore dei casi suo figlio, Lei stesso o altre persone potrebbero essere messe in pericolo o ferite.

Istruzioni di sicurezza per l'installazione

- Questo prodotto non è adatto ad essere utilizzato come dispositivo di riscaldamento principale!
- L'apparecchio non deve essere utilizzato in spazi ridotti e occupati da persone che non possono abbandonare autonomamente il locale.
- Utilizzare l'articolo solo per l'uso previsto.
- Utilizzate l'apparecchio solo per l'uso privato, esso non è destinato all'utilizzo professionale.
- Un utilizzo non idoneo comporta la perdita del diritto di garanzia.
- Non utilizzate l'apparecchio all'aperto.
- Prima dell'uso rimuovere tutto il materiale della confezione.
- Prima di ogni utilizzo, verificare l'eventuale presenza di danni visibili all'apparecchio. Non utilizzare l'apparecchio se questo o il cavo di alimentazione sono stati danneggiati.
- Assicurarsi che i dati sulla targhetta di identificazione corrispondano con la tensione di rete disponibile.
- Evitare che l'apparecchio subisca urti meccanici.
- Non spostare l'apparecchio durante il funzionamento!
- Le riparazioni possono essere eseguite esclusivamente da personale qualificato. Riparazioni non appropriate possono essere causa di notevoli rischi per l'utente; lo stesso vale per l'eventuale sostituzione del cavo di rete.

Avvertenze

Pericolo di incendio:

- Non coprire! Non mettere mai niente sopra l'apparecchio, nemmeno quando si è raffreddato.
- Rispettare le distanze minime! Posizionare l'apparecchio ad almeno 65 cm di distanza da materiali infiammabili, come ad esempio legno, tessuti, ecc. La distanza dalla stufa elettrica al soffitto deve essere obbligatoriamente di almeno 35 cm.
- Solo collegamento diretto alla presa di corrente. Non collegare ballast, come ad esempio timer, telecomando a distanza ecc. all'apparecchio.
- Tenere lontano il cavo di alimentazione da tutte le parti arroventate dell'apparecchio, così come i cavi di alimentazione dei dispositivi elettrici nelle vicinanze.
- La mancata osservanza di questa avvertenza porta al rischio di incendio! In caso di emergenza accertarsi in anticipo dove si trova l'estintore più vicino. In caso di incendio estrarre subito la spina e spegnere l'incendio.

Pericolo:

- Non immergete mai l'apparecchio o la spina di rete in acqua, in altri liquidi oppure in detergenti infiammabili al fine di evitare il rischio di scossa elettrica e/o incendio.
- Rischio di scossa elettrica! Non utilizzare questo apparecchio nelle vicinanze di vasche da bagno, docce, lavandini o altri serbatoi pieni d'acqua. Non toccare mai la spina o l'apparecchio con mani bagnate! La vicinanza all'acqua rappresenta un pericolo anche quando l'apparecchio è spento.

Avvertenza:

- Non utilizzare mai l'apparecchio senza sorveglianza.
- La durata massima di irradiazione non deve superare i 15 minuti. I bambini piccoli con un'elevata temperatura non devono essere sottoposti all'irradiazione di calore. Pericolo di riscaldamento eccessivo del corpo.
- Evitare ulteriore irradiazione di calore, come ad esempio la luce solare, o fonti di irradiazione ulteriori che potrebbero far salire la temperatura corporea del suo neonato.
- è assolutamente necessario rispettare la distanza di irradiazione di 100 cm dal radiatore al fasciatoio.
- Questo apparecchio non è equipaggiato con un dispositivo per la regolazione della temperatura ambiente. La stufa elettrica non deve essere utilizzata in spazi ridotti e occupati da persone che non possono abbandonare autonomamente il locale.
- Questo prodotto non è un giocattolo! Assicurarsi che i bambini non giochino con l'apparecchio.
- Pericolo di strangolamento! Per evitare uno strangolamento con il cavo di alimentazione, assicurarsi che i cavi si trovino al di fuori della portata dei bambini.

Cautela:

- Pericolo di ferimento: non toccare l'apparecchio durante il funzionamento.
- Non utilizzare mai l'apparecchio entro la portata dei bambini. Assicurare il cavo di alimentazione e fare attenzione che non venga staccato per sbaglio e che l'apparecchio cada quindi a terra.
- Le persone (bambini compresi) che per vie delle loro capacità fisiche, sensoriali o mentali, oppure della loro inesperienza o ignoranza, non siano nelle condizioni di poter utilizzare l'apparecchio in modo sicuro, non devono utilizzare lo stesso senza supervisione o istruzione da parte di una persona responsabile.

C Montaggio con piedistallo

Un disegno per una descrizione si trova nelle prime pagine.

1. Inserire i 5 piedini (A2) nel sistema di inserimento piedini (A1)
2. Posizionare la copertura dei piedini (A3) al di sopra.
3. Inserire il tubo di collegamento inferiore (A4) nell'apertura.
4. Fissare il tubo di collegamento inferiore dal di sotto con la vite in plastica (A5).
5. Infilare il tubo di collegamento inferiore in un portacavo (A7).
6. Inserire il tubo di collegamento intermedio (A8) con la fessura come raffigurata nella sul tubo di collegamento inferiore e ruotare il tubo di collegamento intermedio fino a che i fori di entrambi i tubi non siano l'uno sull'altro. Fissare il tubo di collegamento intermedio con le viti in dotazione, utilizzando un cacciavite a croce.
7. Far scorrere il resto del portacavo sul tubo intermedio e inserire il tubo di collegamento superiore (A9) nel tubo di collegamento intermedio. Fissare il tubo di collegamento superiore alla vite fornita in dotazione con l'aiuto di un cacciavite a croce.
8. Rimuovere la piastra di montaggio dall'apparecchio come illustrato.
9. Posizionare ora il radiatore scalda fasciatoio (A10) sul piedistallo e fissarlo con la vite in plastica (A6).
10. Svitare la vite d'arresto del tubo di collegamento superiore e impostare l'altezza desiderata del radiatore scalda fasciatoio con il braccio telescopico. Assicurarsi che venga rispettata la distanza dal fasciatoio di 100 cm. Fissare l'altezza avvitando la vite d'arresto.
11. Assicurare il cavo nei portacavi.
12. Posizionare il radiatore scalda fasciatoio nel luogo desiderato rispettando le distanze minime nella stanza e tenendolo lontano dalla portata dei bambini. Assicurarsi che il piedistallo sia ben stabile su una base dritta.

Nota: in caso di installazione con meno di cinque piedini (ad es. per motivi di spazio), la stabilità del radiatore scalda fasciatoio deve essere garantita dall'utente in altro modo. Non collocare mai il radiatore scalda fasciatoio liberamente nella stanza con meno di cinque piedini!
Posizionare il radiatore scalda fasciatoio nel luogo desiderato rispettando le distanze minime nella stanza e tenendolo lontano dalla portata dei bambini. Assicurarsi che il piedistallo sia ben stabile su una base dritta.

A Portata di consegna

B Descrizione componenti

B1 Irradiatore di calore con 2 tubi
B2 Indicatore dei diversi gradi di riscaldamento
B3 Interruttore di attivazione/disattivazione della funzione di spegnimento automatico (timer)
B4 Cordino di accensione/spegnimento dell'apparecchio

D Montaggio a parete

1. Rimuovere la piastra di montaggio dall'apparecchio come illustrato.
2. Sorreggere l'attacco per parete contro la parete stessa, rispettando le distanze minime e segnare le posizioni dei fori delle viti con una matita. Utilizzare una livella per l'orientamento orizzontale.
3. Avvitare l'attacco per parete alla parete con le viti e i tasselli in dotazione.
4. Collocare il radiatore scalda fasciatoio nelle apposite fessure dell'attacco per parete.
5. Avvitare il radiatore scalda fasciatoio all'attacco per parete con le viti rimosse nella Fig. D1.

Istruzioni di sicurezza per il montaggio a parete:

- il radiatore scalda fasciatoio può essere montato solo in modo permanente e orizzontalmente alla parete. L'applicazione al soffitto non è permessa!
- Il radiatore scalda fasciatoio non può essere montato su legno, plastica o altri materiali infiammabili, né al di sotto di prese elettriche.

E Messa in funzione

1. Introduzca el enchufe.
2. 2. Tirare il cordino per accendere il radiatore di calore. Il radiatore di calore è regolabile in due gradi di riscaldamento, 400 W (livello «1») e 800 W (livello «2»).
3. 3. Tirando nuovamente il cordino, è possibile modificare il grado di riscaldamento o spegnere l'apparecchio (livello «0»).

F Dispositivo di spegnimento automatico

1. Per attivare il dispositivo di spegnimento automatico, impostare l'interruttore del timer sul retro dell'apparecchio su „ON". L'apparecchio si spegnerà automaticamente dopo 10 minuti.
2. Per accendere nuovamente il dispositivo di spegnimento automatico, ci sono 2 opzioni:
   - impostare l'interruttore di ribaltamento su „Off", oppure
   - tirare il cordino fin quando l'indicatore dei gradi di riscaldamento non sia sul valore „0".

Tirando nuovamente il cordino sul grado di riscaldamento „1" o „2", l'apparecchio si riaccende.

Funzione di spegnimento con ribaltamento automatico

L'apparecchio ha una funzione di spegnimento con ribaltamento automatico. Se l'angolo è maggiore di 25° (ad es. in caso di rovesciamento del piedistallo, o di montaggio a soffitto), viene interrotta l'alimentazione di corrente all'apparecchio. Se l'angolo è maggiore di 25° (ad es. in caso di montaggio a soffitto), viene interrotta l'alimentazione di corrente all'apparecchio.

Attenzione: Una volta raddrizzato l'apparecchio, il radiatore si riaccende automaticamente.

Risoluzione dei guasti

Problema	possibili cause	Che fare?
Nessuna irradiazione di calore, nonostante l'apparecchio sia sui gradi di riscaldamento „1" o „2".	• La spina non è correttamente inserita. • È attivata la funzione di spegnimento automatico (timer). • È attivata la funzione di spegnimento con ribaltamento automatico, poiché l'angolo del radiatore è maggiore di 25°.	• Testare la spina. • Impostare il timer su „Off", oppure spegnere e poi riaccendere l'apparecchio tirando ripetutamente il cordino. • „Assicurarsi che il radiatore di calore sia montato orizzontalmente e in modo permanente alla parete o che il piedistallo sia diritto."

Pulizia, manutenzione

Prima di iniziare la pulizia, assicurarsi che l'apparecchio sia spento e che si sia raffreddato (estrarre la spina). Pulire la superficie con un panno asciutto o leggermente inumidito. Far pulire il riflettore e le resistenze solo da un tecnico specializzato. L'apparecchio non è impermeabile e non deve quindi essere immerso in acqua o esposto a umidità diretta. Il presente prodotto non necessita di alcuna manutenzione particolare. Le riparazioni all'apparecchio possono essere eseguite esclusivamente da un tecnico specializzato.

Informazioni sulla protezione ambientale

Gli apparecchi elettronici vecchi sono materie prime che non possono essere smaltite con i rifiuti domestici. Pertanto devono essere portate a un punto di raccolta per il riciclo apparecchi elettrici. L'utente ha l'obbligo legale di smaltire gli apparecchi elettrici vecchi in maniera corretta.
Con il riutilizzo, il riciclo delle materie prime o altre forme di riciclo degli apparecchi vecchi si può dare un contributo importante alla protezione dell'ambiente.
Si raccomanda di informarsi presso il proprio comune per conoscere l'area di smaltimento più vicina.
Il simbolo al lato indica l'obbligo di smaltimento conforme alla legge.

Garanzia

Conservare lo scontrino di cassa, le istruzioni per l'uso e il numero dell'articolo. Eventuali richieste di garanzia o diritti di garanzia devono essere gestiti esclusivamente con il rivenditore.
Tutti i dati tecnici, le informazioni e le caratteristiche del prodotto descritti nel presente manuale sono stati elaborati in buona coscienza e corrispondono allo stato attuale al momento della pubblicazione.
Le informazioni messe a disposizione da reer dovrebbero essere corrette ed affidabili. reer non si assume comunque alcuna responsabilità per eventuali errori contenuti nel presente documento e si riserva il diritto di modificare senza preavviso il design del prodotto e le sue specifiche.

Note sui diritti d'autore

L'eventuale copia e trasmissione, anche parziale, di informazioni delle presenti istruzioni per l'uso, sottoposte al diritto d`autore, in qualsiasi forma o in qualsiasi modalità (grafica, elettronica o meccanica) mediante fotocopie, riproduzioni audio o registrazione su un sistema di recupero dati, necessitano previa autorizzazione scritta da parte di reer.

ES

Radiador térmico de cambiador 2-en-1 FeelWell

MANUAL DE USO // N° d'art. :1928

¡IMPORTANTE LEA LAS SIGUIENTES INSTRUCCIONES CUIDADOSAMENTE Y CONSERVE EL MANUAL PARA CONSULTAS POSTERIORES!

Datos técnicos

- Dimensiones: aprox. 52 × 155–185 cm (ancho × alto)
- Potencia/tensión nominal: 400–800 W / 230 V
- Grado de protección: IP20 (¡Mantenga seco el dispositivo!)
- Clase de protección I
- Longitud del cable: aprox. 185 cm (con enchufe de seguridad)
- Función de seguridad: El dispositivo se apaga automáticamente cuando se inclina (ángulo de inclinación de 25° aprox.)
- Peso neto: aprox. 6 kg
- Seguridad comprobada (SC): Radiación térmica y distribución de la temperatura comprobadas según el estándar de productos médicos (IEC60601-2-21:2009, AMD1:2016)
- Seguridad comprobada

Advertencias de seguridad:

Siga las instrucciones del manual para evitar daños en el radiador de infrarrojos para cambiadores. En el peor de los casos puede poner en peligro o lesionar al niño, a usted mismo o a terceras personas.

Indicaciones de seguridad para la instalación

- Este producto no debe usarse como calefactor principal.
- El dispositivo no se debe utilizar en habitaciones pequeñas de personas que no puedan abandonarla de forma independiente.
- Utilice el artículo únicamente para su finalidad prevista.
- Utilice el aparato exclusivamente para uso privado; no está previsto para uso comercial.
- Un uso inadecuado invalida la garantía.
- No utilice el aparato al aire libre.
- Antes de su uso, retire todo el material de embalaje.
- Compruebe antes de cada uso que el aparato no presenta ningún daño visible. No utilice el dispositivo si este o el cable presentan daños.
- Compruebe que los datos de la placa de características coincidan con su tensión nominal.
- No someta el equipo a golpes mecánicos.
- ¡No mueva el dispositivo si está en funcionamiento!
- Las reparaciones solo deben ser realizadas por un especialista cualificado. Las reparaciones incorrectas pueden ser peligrosas para el usuario. Esto también es de validez para el cambio del cable de red.

Advertencias

Peligro de incendio:

- ¡No cubrir! No coloque nunca nada encima del dispositivo, ni siquiera cuando se haya enfriado.
- ¡Respete las distancias mínimas! Coloque el dispositivo al menos a 65 cm de distancia de materiales inflamables como, por ejemplo, madera, tejidos, etc. Debe respetarse una distancia mínima de 35 cm entre el radiador y el techo.
- La conexión al enchufe debe ser directa. No conecte al dispositivo ninguna reactancia como, por ejemplo, temporizadores, interruptores por control remoto, etc.
- Mantenga alejados los cables de alimentación de todas las piezas calientes del aparato, también los cables de los equipos eléctricos adyacentes.
- ¡Existe peligro de incendio si no se siguen estas indicaciones! En caso de emergencia, identifique con antelación dónde se encuentra el extintor de incendios más próximo. En caso de incendio, desenchufe el dispositivo de inmediato y extinga el fuego.

- ***Peligro:***

- No sumerja el aparato ni el conector de red en agua, otros líquidos ni limpiadores inflamables para evitar el riesgo de cortocircuito y/o de incendio.
- ¡Peligro de descargas eléctricas! No utilice este dispositivo cerca de bañeras, duchas, lavabos u otros recipientes llenos de agua. ¡No toque nunca el enchufe ni el dispositivo con las manos mojadas! La proximidad al agua también es peligrosa, aunque el dispositivo esté apagado.

Advertencia:

- El dispositivo no debe usarse nunca sin supervisión.
- El tiempo máximo de exposición no debe exceder los 15 minutos. No utilizar con niños pequeños cuya temperatura sea elevada. Existe riesgo de sobrecalentamiento corporal.
- Evite la radiación térmica adicional, tal como p.ej. la luz solar u otras fuentes de radiación, dado que ello puede hacer que aumente la temperatura corporal de su bebé.
- Es obligatorio mantener la distancia mínima de 100 cm desde el radiador térmico a la mesa.
- Este aparato no está equipado con un dispositivo para regular la temperatura ambiente. El radiador no se debe utilizar en habitaciones pequeñas de personas que no puedan abandonarla de forma independiente.
- ¡Este artículo no es un juguete! No deje que los niños jueguen con el aparato.
- ¡Peligro de estrangulamiento! Para evitar que el niño se estrangule con el cable, mantenga los cables lejos de su alcance.

Precaución:

- Riesgo de lesiones: no toque el dispositivo si está en funcionamiento.
- No utilice el dispositivo en lugares que estén al alcance de los niños. Mantenga el cable lejos de su alcance y asegúrese de que no sea posible tirar accidentalmente de él para evitar que el dispositivo se caiga al suelo.
- Las personas (incluidos los niños) que por su capacidades físicas, sensoriales o mentales o por falta de experiencia o de conocimientos no sean capaces de utilizar el equipo con seguridad, no deben utilizar este producto sin la vigilancia de una persona responsable.

C Montaje con pie

En las primeras páginas, encontrará un dibujo descriptivo.

1. Introduzca los 5 pies (A2) en el sistema de inserción (A1) tal.
2. Coloque la cubierta del pie (A3) por encima.
3. Introduzca el tubo inferior (A4) en el orificio.
4. Fije el tubo inferior desde abajo con el tornillo de plástico (A5).
5. Desplace el portacables (A7) por el tubo inferior.
6. ntroduzca el tubo central (A8) en el tubo inferior con la ranura tal como se muestra hasta que los agujeros de ambos tubos estén uno sobre otro. Fije el tubo central con el tornillo suministrado usando un destornillador de estrella.
7. Desplace los soportes para cable restantes por el tubo central e introduzca el tubo de inserción superior (A9) en el tubo de inserción central. Fije el tubo de inserción superior con el tornillo incluido utilizando un destornillador de estrella.
8. Retire la placa de montaje del dispositivo como se indica.
9. Coloque a continuación el radiador de infrarrojos para cambiadores (A10) sobre el pie de apoyo y fíjelo con el tornillo de plástico (A6).
10. Afloje el tornillo de fijación de color gris del tubo de inserción superior y regule la altura deseada del radiador de infrarrojos para cambiadores con la barra telescópica. Asegúrese de que la distancia al cambiador sea al menos de 100 cm. Fije la altura apretando el tornillo de fijación.
11. Asegure el cable a los soportes para cables.

A Qué incluye el producto

B Denominación de las piezas

B1 Radiador térmico con 2 tubos
B2 Indicador del nivel de calefacción
B3 Interruptor para encender/apagar la función automática de desconexión (temporizador)
B4 Cordón para encender/apagar el equipo

12. Coloque el radiador de infrarrojos para cambiadores en el lugar deseado teniendo en cuenta las distancias mínimas en la habitación y fuera del alcance de los niños. Asegúrese de que el pie de apoyo esté sobre una superficie nivelada para que no vuelque.

Nota: Si la instalación se realiza con menos de 5 pies de apoyo (por ejemplo, por razones de espacio), el usuario deberá garantizar con otros métodos la estabilidad del radiador de infrarrojos para cambiadores. ¡No coloque nunca el radiador de infrarrojos para cambiadores con menos de 5 pies en la habitación si ello se puede evitar!
Coloque el radiador de infrarrojos para cambiadores en el lugar deseado teniendo en cuenta las distancias mínimas en la habitación y fuera del alcance de los niños. Asegúrese de que el pie de apoyo esté sobre una superficie nivelada para que no vuelque.

D Montaje mural

1. Retire la placa de montaje del dispositivo como se indica.
2. Sujete el soporte mural en la pared, teniendo en cuenta las distancias mínima y marque los agujeros con un lápiz.
3. Utilice un nivel de burbuja para la alineación horizontal. Atornille el soporte a la pared con los tornillos y tacos suministrados.
4. Coloque el radiador térmico de cambiador en la ranura prevista del soporte mural.
5. Atornille el radiador de infrarrojos para cambiadores al soporte de pared con los tornillos de la Fig. D1 retirados previamente.

Indicaciones de seguridad para el montaje en pared:

- El radiador de infrarrojos para cambiadores solo se puede montar en la pared de forma fija y en posición horizontal. ¡No está permitido montarlo en el techo!
- El radiador térmico de cambiador no se debe montar sobre madera, plástico ni sobre otro material inflamable ni debajo de cajas de enchufe.

E Puesta en funcionamiento

1. Inserire la spina nella presa di corrente.
2. Tire del cordón para encender el radiador de infrarrojos. El radiador de infrarrojos dispone de dos niveles de calor: 400 W (nivel 1) y 800 W (nivel 2).
3. Para cambiar el nivel de calor o apagar el aparato (nivel 0), vuelva a tirar del cordón.

F Apagado automático

1. Para activar el apagado automático ponga en „ON" el temporizador de la parte inferior del equipo. El equipo se apaga automáticamente tras 10 minutos.
2. Para volver a encender el equipo tras un apagado automático existen 2 posibilidades:
   - Poner el conmutador en „Off" o
   - Tirar del cordón hasta que el indicador de nivel de calentamiento esté en „0".

Al volver a tirar le cordón en el nivel „1" o „2" se conecta nuevamente el equipo.

Función automática de desconexión por basculación

El equipo dispone de una función automática de desconexión por basculación. Si el ángulo es superior a 25° (p. ej., porque se cae el pie o en caso de montaje en el techo), se interrumpe el suministro de electricidad al equipo. Si el ángulo es superior a 25° (p. ej., en caso de montaje en el techo), se interrumpe el suministro de electricidad al equipo.

Atención: Al alinear el equipo el radiador térmico se vuelve a conectar.

Subsanación de averías

Problema	Causas posibles	¿Qué debo hacer?
No hay radiación térmica pese a la indicación de nivel de calentamiento „1" o „2".	• El equipo no está correctamente enchufado. • La función automática de desconexión (temporizador) está activada. • La función automática de desconexión por basculación está activada, ya que el ángulo del radiador térmico supera 25°.	• Compruebe el enchufe de red. • Ponga el temporizador en „Off" o desconecte y conecte de nuevo el equipo tirando varias veces del cordón. • Asegúrese de que el radiador de infrarrojos esté montado horizontalmente y en una posición fija en la pared o de que el pie de apoyo esté en posición vertical.

Limpieza, mantenimiento

Antes de proceder a su limpieza, asegúrese de que el dispositivo está apagado y se ha enfriado (desenchufar). Limpie la superficie con un paño seco o ligeramente húmedo. El reflector y las varillas calefactoras solo se pueden limpiar por un especialista. El aparato no es estanco al agua y, por tanto, no se puede sumergir en agua ni exponer a humedad directa. Este producto no requiere ningún mantenimiento especial. Las reparaciones del aparato solo deben ser realizadas por un especialista.

Información medioambiental

Los aparatos electrónicos viejos son materiales reciclables y no se deben eliminar en la basura doméstica, sino que se deben llevar a un punto limpio de reciclaje de aparatos electrónicos. Los consumidores están obligados por ley a eliminar los aparatos electrónicos viejos de forma adecuada.
Con la reutilización, el reciclaje de materiales u otras formas de reciclaje de aparatos electrónicos viejos, usted hace una importante contribución para proteger nuestro medioambiente.
Consulte en las autoridades locales el punto de eliminación correspondiente.
El siguiente símbolo indica que es obligatorio llevar a cabo una eliminación apropiada.

Garantía

Conserve el justificante de compra, el manual de instrucciones y el número de artículo. Las reclamaciones de garantía o por compromisos de garantía deben tramitarse exclusivamente a través del distribuidor.
Todos los datos técnicos, informaciones y propiedades del producto descritos en este manual han sido editados según nuestro leal saber y entender, y responden al nivel de nuestros conocimientos en el momento de la publicación.
Garantizamos que la información puesta a su disposición por reer es correcta y fiable. No obstante, la empresa reer no asumirá ninguna responsabilidad ante posibles errores en este documento y se reserva el derecho de realizar modificaciones sin previo aviso en el diseño del producto o en las especificaciones.

Indicaciones sobre el derecho de autor

Cualquier reproducción y transmisión de la información de esta obra, protegida por la Ley de propiedad intelectual, en cualquier método o modo, gráfica, electrónica o mecánica, por fotocopias, grabación en cinta o grabación en un sistema de consulta de datos (también parcialmente) precisa la autorización por escrito de la empresa reer.

NL

2in1 FeelWell Warmtelamp voor luiertafel

GEBRUIKSAANWIJZING // Art. nr.:1928

BELANGRIJK! DE VOLGENDE INSTRUCTIES DIENEN ZORGVULDIG GELEZEN EN VOOR LATERE REFERENTIE BEWAARD TE WORDEN!

Technische specificaties

- Afmetingen: ca. 52 cm × 155–185 cm (b × h)
- Vermogen/nominale spanning: 400–800W / 230V
- Beschermingsklasse: IP20 (Apparaat droog houden!)
- Beschermingsklasse I
- Kabellengte: ca. 185 cm (met geaarde stekker)
- Veiligheidsfunctie: apparaat wordt automatisch uitgeschakeld als het kantelt (kantelhoek van ca. 25°)
- Nettogewicht: ca. 6 kg
- Geprüfte Sicherheit (GS)" ofwel getest op veiligheid: Warmtestraling en temperatuurverdeling getest volgens de norm voor medische elektrische toestellen(IEC60601-2-21:2009, AMD1:2016)
- GS-certificaat

Veiligheidstips:

Volg de instructies in de handleiding om het risico op beschadiging van de warmtelamp te vermijden. In het ergste geval kan uw kind, u zelf of andere mensen in gevaar komen of verwond worden.

Veiligheidsaanwijzingen voor de installatie

- Dit product is niet geschikt als hoofdverwarming!
- Het apparaat mag niet worden gebruikt in kleine ruimten die worden bewoond door personen die de ruimte niet zelfstandig kunnen verlaten.
- Gebruik het product alleen voor het beoogde doel.
- Het apparaat is uitsluitend bestemd voor privé-gebruik, het is niet bedoeld voor commercieel gebruik.
- Door een onjuist gebruik vervalt de garantie.
- Gebruik het apparaat niet buitenshuis.
- Verwijder eventueel verpakkingsmateriaal vóór het gebruik.
- Controleer het apparaat voor ieder gebruik op zichtbare schade. Gebruik het apparaat niet als het apparaat zelf of als de kabel is beschadigd.
- Controleer of de gegevens op het typeplaatje overeenkomen met uw netspanning.
- Stel het apparaat niet bloot aan mechanische schokken.
- Het apparaat mag tijdens het bedrijf niet worden verplaatst!
- Reparaties mogen alleen door een gekwalificeerde technicus uitgevoerd worden. Onvakkundige reparaties kunnen tot aanzienlijke gevaren voor de gebruiker leiden - dit geldt ook voor het vervangen van de voedingskabel.

Waarschuwingen

Brandgevaar:

- Niet afdekken! Plaats nooit iets op het apparaat, ook niet als het is afgekoeld.
- Houd de minimale afstanden in acht! Plaats het apparaat op een afstand van minimaal 65 cm ten opzichte van brandbare materialen, zoals hout, textiel, enz. De afstand van de straalkachel tot het plafond van minimaal 35 cm moet strikt in acht worden genomen.
- Alleen rechtstreeks aansluiten op het stopcontact. Sluit geen voorschakelapparaten zoals een tijdschakelklok enz. aan op het apparaat.
- Houd de leidingen ver van alle hete toesteldelen, ook de leidingen van elektrische toestellen in de onmiddellijke omgeving.
- Bij niet-naleving van deze aanwijzingen bestaat brandgevaar! Controleer vooraf waar de brandblusser staat voor eventuele noodgevallen. Trek ingeval van brand meteen de stekker uit het stopcontact en probeer het vuur te blussen.

Gevaar:

- Om het risico van elektrische schokken en/of brand te vermijden, mag u het apparaat of de stekker niet onderdompelen in water, andere vloeistoffen of ontvlambare schoonmaakmiddelen.
- Gevaar voor een elektrische schok! Dit apparaat mag niet worden gebruikt in de buurt van badkuipen, douches, wastafels of andere met water gevulde reservoirs. Raak de stekker of het apparaat nooit met natte handen aan! De nabijheid van water vormt ook als het apparaat is uitgeschakeld nog steeds een risico.

Waarschuwing:

- Het apparaat mag nooit zonder toezicht worden gebruikt.
- De maximale bedrijfstijd mag niet langer zijn dan 15 minuten. Voor kleine kinderen met verhoging mag de straalkachel niet worden gebruikt. Er bestaat dan risico van oververhitting.
- Vermijd elke extra warmtestraling, zoals bijv. zonlicht of bijkomende stralingsbronnen, omdat hierdoor de lichaamstemperatuur van uw baby kan stijgen.
- De bestralingsafstand van 100 cm van de warmtestraler tot de tafel moet nageleefd worden.
- Dit apparaat beschikt niet over een voorziening voor de regeling van de kamertemperatuur. Het apparaat mag niet worden gebruikt in kleine ruimten die worden bewoond door personen die de ruimte niet zelfstandig kunnen verlaten.
- Dit product is geen speelgoed! Laat kinderen niet met het apparaat spelen.
- Verwurgingsgevaar! Zorg ervoor dat de kabel zich niet in de buurt van kinderen bevindt, om verwurging te vermijden.

Let op:

- Risico op letsel! Raak het apparaat tijdens het bedrijf niet aan.
- Gebruik het apparaat niet binnen het bereik van kinderen. Plaats de kabel op een veilige manier en zorg ervoor dat er niet per ongeluk aan kan worden getrokken en dat het apparaat hierdoor omlaag valt.
- Personen (inclusief kinderen) die wegens hun lichamelijke, sensorische of geestelijke begaafdheden, hun onervarenheid of onwetendheid niet in staat zijn een toestel veilig te gebruiken, mogen deze toestellen niet gebruiken zonder toezicht of instructies van een verantwoordelijk persoon.

C Montage op de staander

Op de eerste pagina's vindt u een tekening bij de beschrijving.

1. Schuif de 5 voeten (A2) in het middelste deel (A1).
2. Plaats de afdekking (A3) over de voeten.
3. Steek de onderste steekbuis (A4) in de opening.
4. Bevestig de onderste steekbuis aan de onderkant met de plastieken schroef (A5).
5. Schuif de kabelhouder (A7) over de onderste steekbuis.
6. Steek de middelste steekbuis (A8) met de sleuf, zoals op afgebeeld, op de onderste steekbuis en draai de middelste steekbuis tot de openingen van de twee buizen boven elkaar zijn. Bevestig de middelste steekbuis met de meegeleverde schroef met behulp van een kruiskopschroevendraaier.
7. Schuif de resterende kabelhouders over de middelste buis en plaats de bovenste buis (A9) op de middelste buis. Fixeer de bovenste buis met de meegeleverde schroef en een kruiskopschroevendraaier.
8. Verwijder de montageplaat van het apparaat zoals weergegeven.
9. Plaats nu de commode-straalkachel (A10) op de standvoet en fixeer deze met de kunststof schroef (A6).
10. Draai de grijze borgschroef van de bovenste buis los en stel de gewenste hoogte van de commode-straalkachel met de telescoopstang in. Zorg ervoor dat de afstand van 100 cm tot de commode wordt aangehouden. Fixeer de hoogte door de borgschroef weer vast te draaien.
11. Plaats de kabel in de kabelhouders.
12. Plaats de commode-straalkachel op de gewenste plek en buiten het bereik van kinderen en houd hierbij rekening met de minimale afstanden in de ruimte. Zorg ervoor dat de standvoet kantelvrij op een effen ondergrond staat.

A Verpakkingsinhoud

B Onderdelenomschrijving

B1 Warmtelamp met 2 buizen
B2 Warmte-instellingen weergave
B3 Schakelaar voor het in- / uitschakelen van de automatische uitschakelfunctie (timer)
B4 Trekkoord voor het in- / uitschakelen van het toestel

Opmerking: Bij een installatie met minder dan 5 standvoeten (bijv. vanwege ruimtegebrek) moet de stabiliteit van de commode-straalkachel op een andere manier door de gebruiker worden gewaarborgd. Plaats de commode-straalkachel met minder dan 5 standvoeten nooit vrij in de ruimte!
Plaats de commode-straalkachel op de gewenste plek en buiten het bereik van kinderen en houd hierbij rekening met de minimale afstanden in de ruimte. Zorg ervoor dat de standvoet kantelvrij op een effen ondergrond staat.

D Montage aan de wand

1. Verwijder de montageplaat van het apparaat zoals weergegeven.
2. Houd de wandconsole, met naleving van de minimale afstand, aan de wand en markeer met een potlood de schroefgaten. Gebruik een waterpas voor de horizontale uitlijning.
3. Schroef nu de wandconsole aan de wand met de meegeleverde schroeven en pluggen.
4. Plaats de warmtelamp in de hiervoor voorziene sleuven op de wandconsole.
5. Schroef de commode-straalkachel op de wandhouder met de in afb. D1 verwijderde schroeven.

Veiligheidsinstructies bij wandmontage:

- De commode-straalkachel mag alleen vast en horizontaal op de muur worden gemonteerd. Een bevestiging aan het plafond is niet toegestaan!
- De warmtelap voor luiertafel mag niet gemonteerd worden op hout, plastiek of andere brandbare materialen, of onder stopcontacten.

E Inbedrijfstelling

1. Steek de stekker in het stopcontact.
2. Trek aan het trekkoord om de straalkachel in te schakelen. De straalkachel kan op twee standen worden ingesteld, 400 W (stand „1") en 800 W (stand „2").
3. Door opnieuw aan het trekkoord te trekken, kan de verwarmingsstand worden gewijzigd of kan het apparaat weer worden uitgeschakeld (stand „0").

F Automatische uitschakeling

1. Om de automatische uitschakeling te activeren schakel de timerschakelaar aan de onderzijde van het toestel naar „ON". Het toestel schakelt zich na 10 minuten automatisch uit.
2. Om het toestel na de automatische uitschakeling opnieuw in te schakelen, hebt u 2 mogelijkheden:
   - Schakel de tuimelschakelaar naar „Off" of
   - trek aan de trekkoord tot de weergave voor warmtestand op „0" staat.

Bij opnieuw trekken aan de trekkoord voor de warmtestand „1" of „2" wordt het toestel weer ingeschakeld.

Automatische uitschakelfunctie bij het kantelen van het toestel

Het toestel heeft een automatische uitschakelfunctie bij het kantelen van het toestel. Indien de hoek groter is dan 25 ° (bijv. bij het omvallen van de staander of bij plafondmontage), wordt de stroomtoevoer in het toestel onderbroken. Indien de hoek groter is dan 25 ° (bijv. bij plafondmontage), wordt de stroomtoevoer in het toestel onderbroken.

Let op: bij het oprichten van het toestel schakelt de warmtelamp zich automatisch opnieuw in.

Probleemoplossing

Probleem	mogelijke oorzaken	Wat te doen?
Geen warmtestraling ondanks warmtestand „1" of „2".	• De stekker is niet goed ingestoken. • De automatische uitschakelfunctie (timer) wordt geactiveerd. • De automatische uitschakelfunctie bij het kantelen van het toestel wordt geactiveerd omdat de hoek van de warmtelamp 25 ° werd overschreden.	• Controleer de stekker. • Draai de „timer" naar „Off" of schakel het toestel door herhaaldelijk trekken aan de trekkoord in en dan opnieuw uit. • Zorg ervoor dat de straalkachel horizontaal en vast op de muur is gemonteerd resp. dat de standvoet rechtop staat.

Reiniging, onderhoud

Voordat u met de reiniging begint, moet u controleren of het apparaat is uitgeschakeld en afgekoeld (stekker verwijderen uit het stopcontact). Reinig het oppervlak met een droge of licht vochtige doek. Laat de reflector en de verwarmingsstaven alleen door een vakman reinigen. Het apparaat is niet waterdicht en mag dus niet worden ondergedompeld in water of aan vocht worden blootgesteld. Dit product vereist geen speciaal onderhoud. Reparaties aan het apparaat mogen uitsluitend door een vakman worden uitgevoerd.

Instructies voor milieubescherming

Oude elektronische apparaten zijn grondstoffen en horen niet bij het huishoudelijke afval maar moeten naar een verzamelpunt voor recyclage van elektrische apparaten worden gebracht. Consumenten zijn wettelijk verplicht om zich op de juiste wijze van oude elektrische apparaten te ontdoen.
Met het hergebruik, de verwerking van het materiaal of andere vormen van verwerking van oude apparaten levert u een belangrijke bijdrage aan de bescherming van het milieu.
Vraag bij uw gemeente naar de bevoegde afvalverwerkingsdienst.
Dit symbool wijst u op de verplichting om het afval op de juiste wijze te verwijderen.

Waarborg

Gelieve het aankoopbewijs, de gebruikersaanwijzing en het artikelnummer te bewaren. Garantieclaims of aanspraken voortvloeiende uit garantie moeten uitsluitend met de handelaar geregeld worden.
Alle technische gegevens, informatie en eigenschappen van het in dit drukwerk beschreven product worden naar ons beste weten en overeenkomstig de stand bij publicatie opgesteld.
De door reer verstrekte informatie moet nauwkeurig en betrouwbaar zijn. Echter de firma reer neemt geen enkele vorm van verantwoordelijkheid voor mogelijke fouten die in dit document staan en behoudt zich het recht om zonder voorafgaande aankondiging, wijzigingen uit te voeren aan het product, resp. aan de specificaties van het product.

Informatie over het auteursrecht

Vermenigvuldiging en verspreiding van de informatie uit dit auteursrechtelijk beschermd werk in enige vorm of op enige wijze, hetzij grafisch, elektronisch of mechanisch, door fotokopieën, opname op band of opslag in een datasysteem (ook een deel ervan) vereisen de schriftelijke toestemming van de firma reer.